

Компания «Грандек» предлагает Вашему вниманию архитектурные изделия из искусственного камня.

Производство изделий основано на оригинальной технологии широко распространённой на Западе. Элементы, произведённые методом прессования полусухой смеси имеют благородный вид натурального камня (песчаника), а по своим свойствам идеально подходят для российских климатических условий. Кроме этого, изделия долговечны и не требуют периодической реставрации. Технология производства позволяет сокращать сроки изготовления повторяющихся изделий, выполнять оригинальные элементы по индивидуальным заказам.

Применение продукции компании «Грандек» в оформлении фасадов подчеркивает архитектурный стиль зданий, придает им престижный и законченный вид.

Малые архитектурные формы и сооружения из искусственного камня активно используются в оформлении ландшафтов.

Кроме этого, опыт использования изделий показывает, что они не только улучшают эстетический вид домов и прилегающей территории, но и повышают рыночную стоимость недвижимости.

ГРАНДЕК

тел.: 641-2420, 641-2422 (факс), 796-6471, 796-7053
www.grandek.ru, e-mail: info@grandek.ru

ГРАНДЕК
тел.: 641-2420, 641-2422 (факс), 796-6471, 796-7053
www.grandek.ru, e-mail: info@grandek.ru

тел.: 641-2420, 641-2422 (факс), 796-6471, 796-7053
www.grandek.ru, e-mail: info@grandek.ru

ГРАНДЕК

тел.: 641-2420, 641-2422 (факс), 796-6471, 796-7053
www.grandek.ru, e-mail: info@grandek.ru

ГРАНДЕК

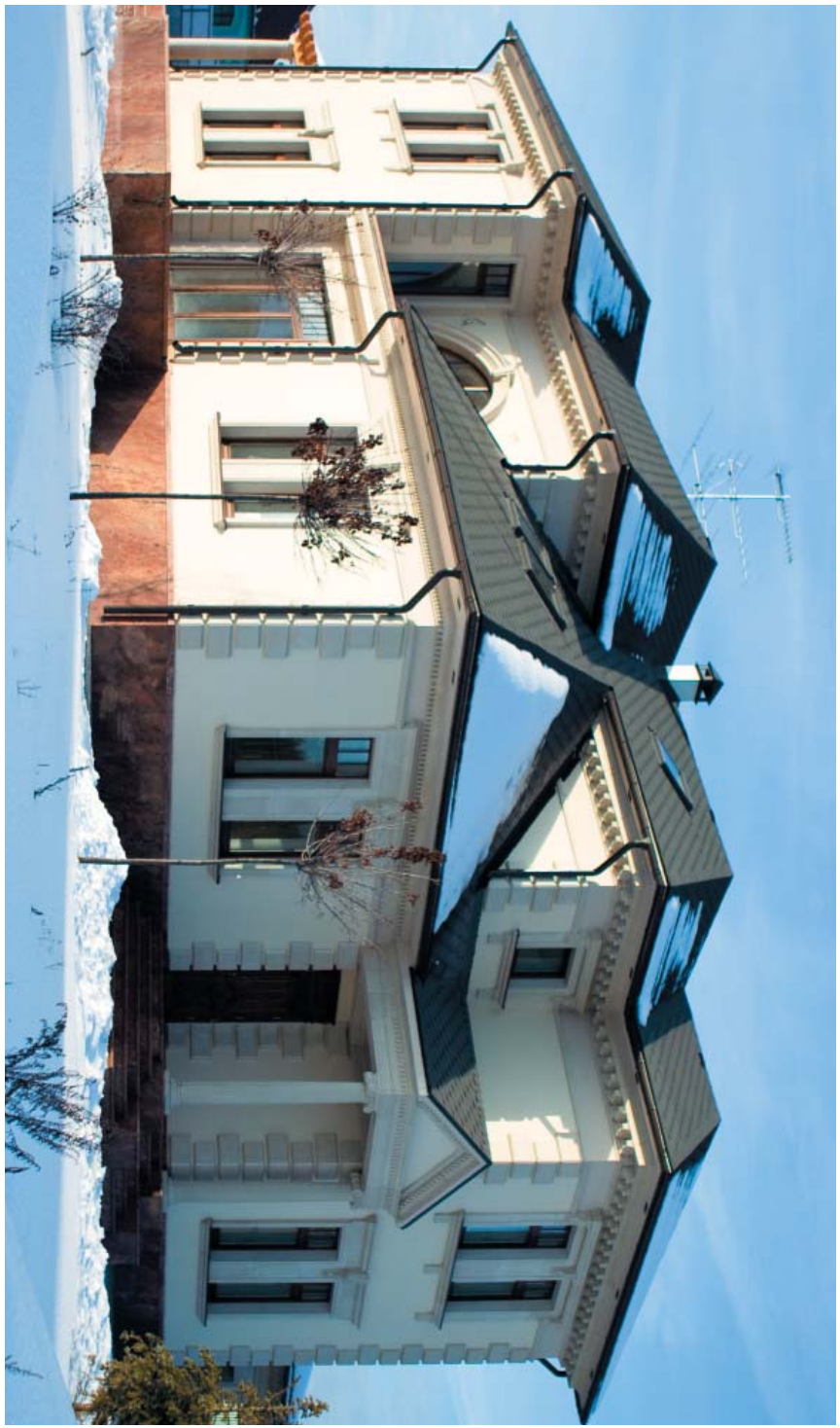

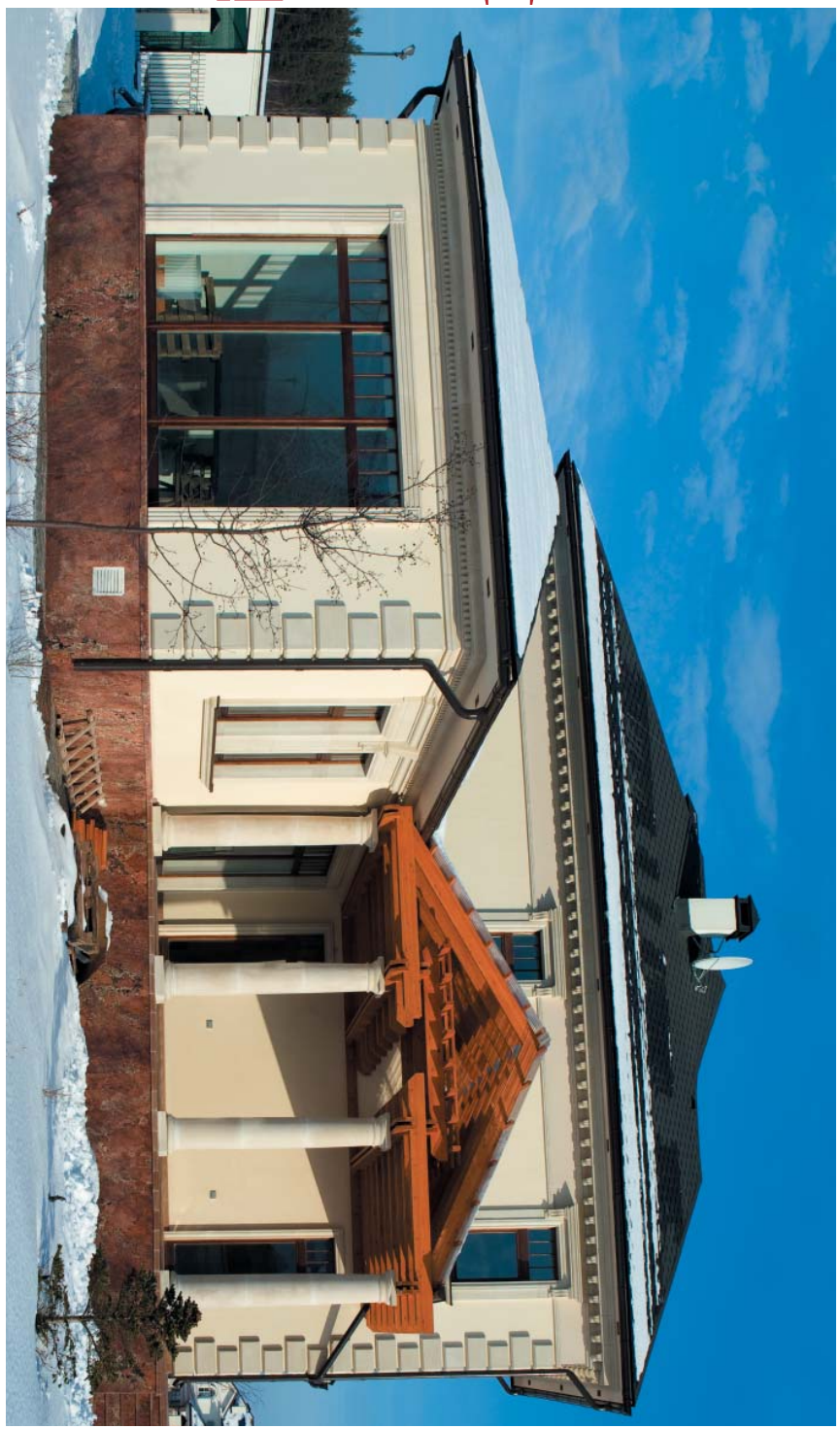

ГРАНДЕК

тел.: 641-2420, 641-2422 (факс), 796-6471, 796-7053
www.grandek.ru, e-mail: info@grandek.ru

ГРАНДЕК
тел.: 641-2420, 641-2422 (факс), 796-6471, 796-7053
www.grandek.ru, e-mail: info@grandek.ru

ГРАНДЕК

тел.: 641-2420, 641-2422 (факс), 796-6471, 796-7053
www.grandek.ru, e-mail: info@grandek.ru

тел.: 641-2420, 641-2422 (факс), 796-6471, 796-7053
www.grandek.ru, e-mail: info@grandek.ru

FK5U

Масса погонного метра 10 кг

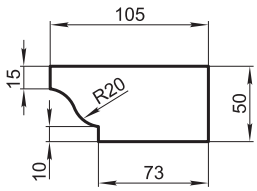

FK5RF

Масса погонного метра 11 кг

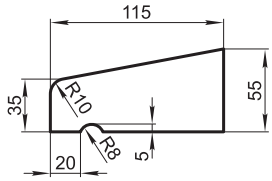

FK6M

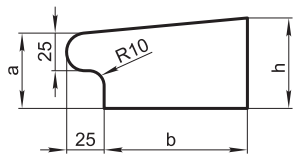

	a	b	h	Масса погонного метра, кг
FK6M	50	95	60	13
FK6ML	45	165	60	20,6
FK6MS	45	45	50	6

FK6LD

Масса погонного метра 10 кг

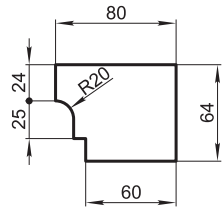

FK7M

Масса погонного метра 7,3 кг

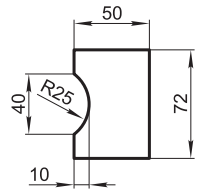

FK7Q

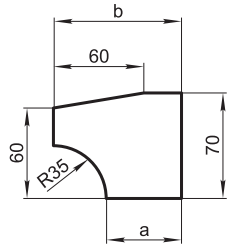

	a	b	Масса погонного метра, кг
FK7Q	50	85	10,3
FK7QM	195	230	32,7

FK8G

Масса погонного метра 21,9 кг

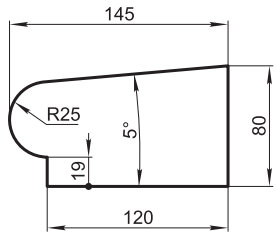

FK8LB

Масса погонного метра 17,6 кг

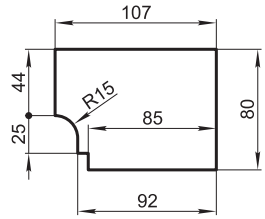

FK8P, FK10P

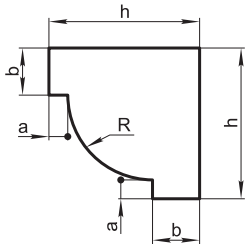

	h	a	b	R	Масса погонного метра, кг
FK8P	80	10	25	45	11
FK10P	100	20	30	50	15,5

FK9S

Масса погонного метра 13,2 кг

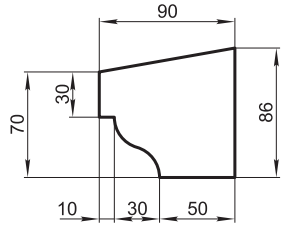

FK9FA

Масса погонного метра 13,3 кг

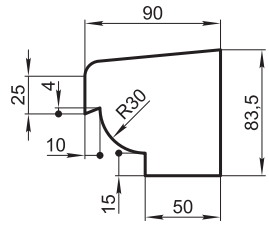

FK10L

Масса погонного метра 15,3 кг

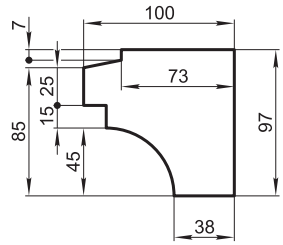

FK10Z

Масса погонного метра 10,2 кг

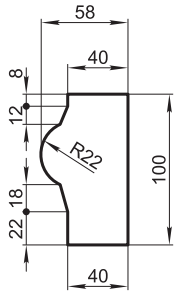

FK11L

Масса погонного метра 22,7 кг

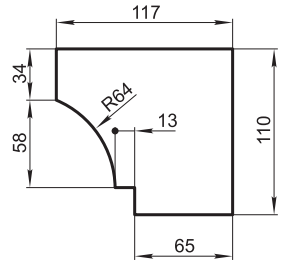

FK11LG

Масса погонного метра 9,5 кг

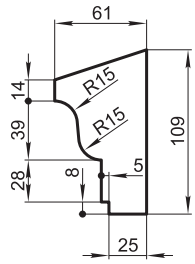

FK12C

Масса погонного метра 19,1 кг

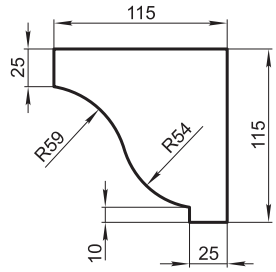

FK12A

Масса погонного метра 34,8 кг

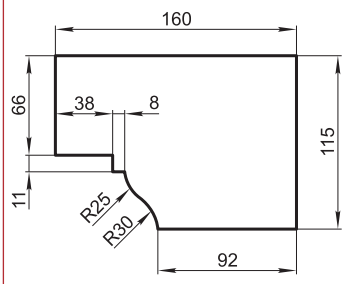

FK12W

Масса погонного метра 39,4 кг

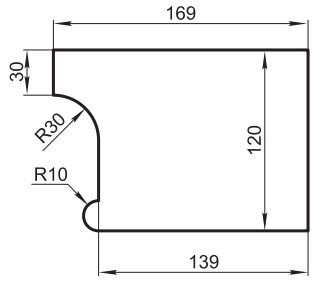

FK13AQ

Масса погонного метра 21,5 кг

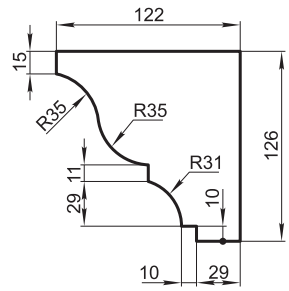

FK13B

Масса погонного метра 24,7 кг

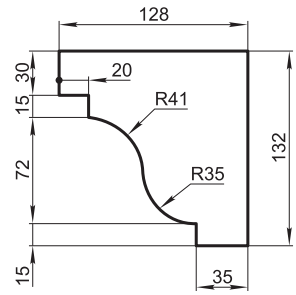

FK14N, FK18N

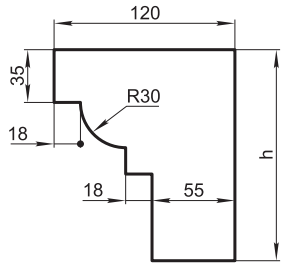

	h	Масса погонного метра, кг
FK14N	140	25,3
FK18N	180	30,2

FK14B

Масса погонного метра 29,3 кг

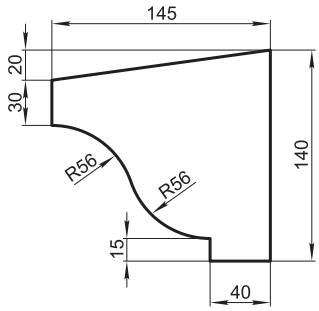

FK14C

Масса погонного метра 40,4 кг

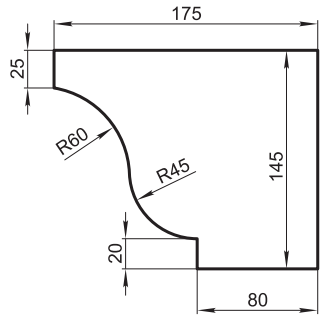

FK14D

Масса погонного метра 23,9 кг

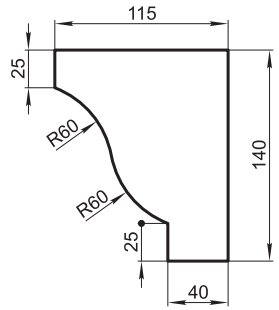

FK14T

Масса погонного метра 21,6 кг

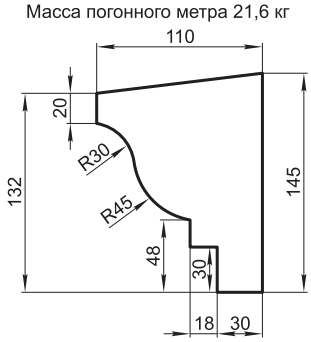

FK14PP

Масса погонного метра 28,6 кг

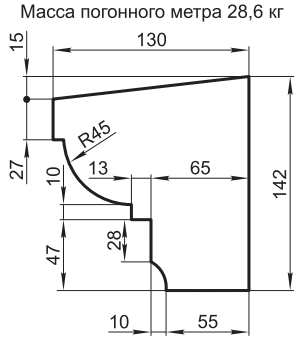

FK15TN

Масса погонного метра 33,9 кг

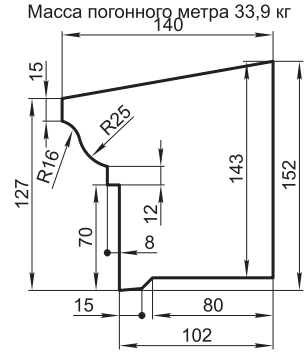

FK17PP

Масса погонного метра 37,5 кг

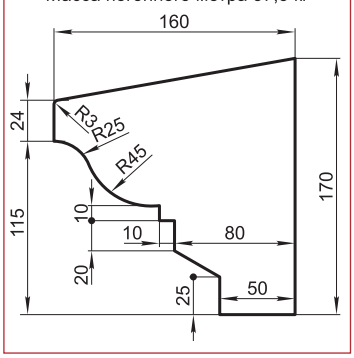

FK14YU

Масса погонного метра 38 кг

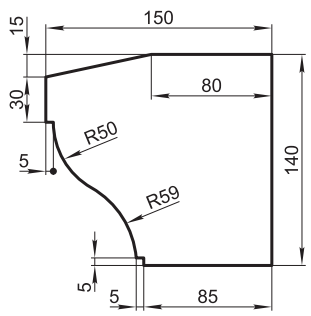

FK15F

Масса погонного метра 22,5 кг

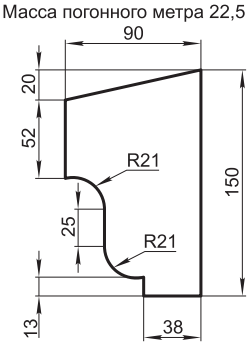

FK15FP

Масса погонного метра 24,5 кг

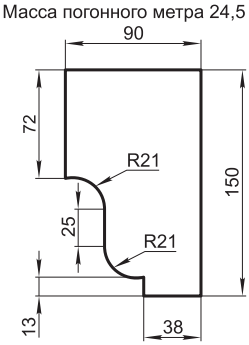

FK15M

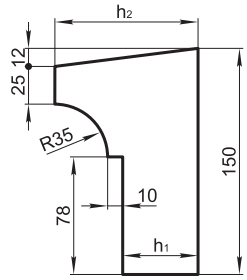

	h1	h2	Масса погонного метра, кг
FK15M	50	95	20,3
FK15MM	70	115	33,3

ГРАНДЕК

тел.: 641-2420, 641-2422 (факс), 796-6471, 796-7053
www.grandek.ru, e-mail: info@grandek.ru

тел.: 641-2420, 641-2422 (факс), 796-6471, 796-7053
www.grandek.ru, e-mail: info@grandek.ru

FK15P

Масса погонного метра 50,1 кг

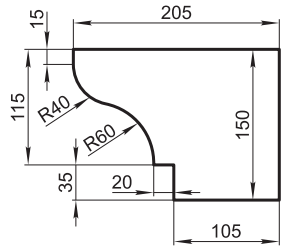

FK16D

Масса погонного метра 29,8 кг

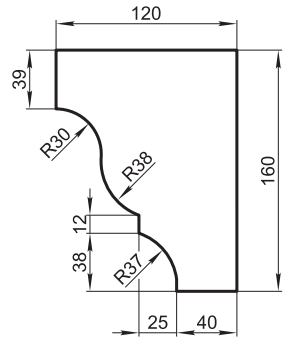

FK15L

Масса погонного метра 15,9 кг

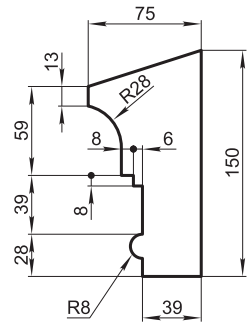

FK16MA

Масса погонного метра 93,4 кг

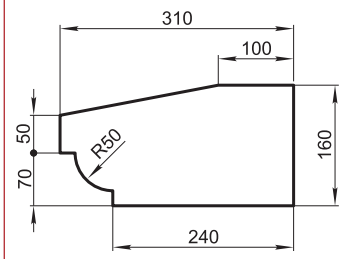

FK15AD

Масса погонного метра 66 кг

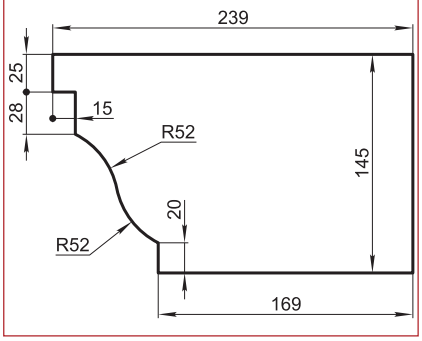

FK15AD-X

Масса погонного метра 44,2 кг

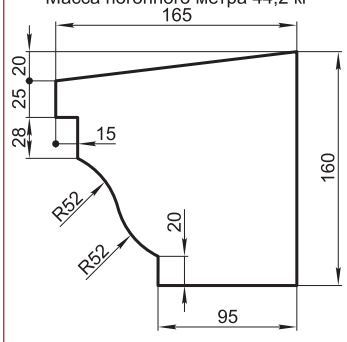

FK15E

Масса погонного метра 48,6 кг

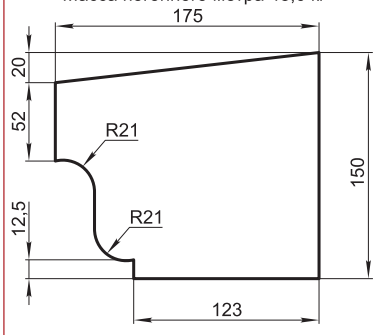

FK15B

Масса погонного метра 18,5 кг

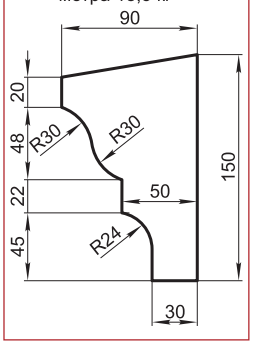

КАРНИЗЫ

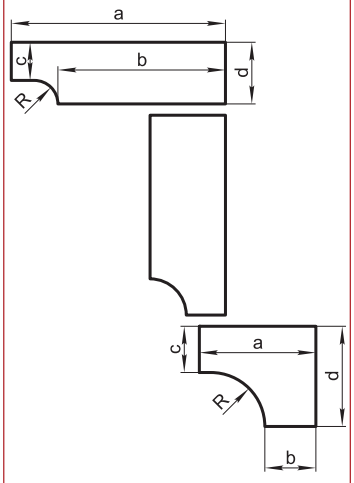

	a	b	c	d	R	Масса погонного метра, кг
FK8RG	420	360	50	80	30	70,4
FK10B	400	330	60	100	30	84,5
FK10BM	410	340	60	100	30	86
FK13SN	200	100	60	130	70	44
FK13DN	255	155	60	130	70	59,8
FK16GK	200	120	60	160	80	55,8
FK19PP	55	25	165	190	25	21,9
FK20SV	125	65	140	200	60	48,8
FK28KP	80	50	30	280	30	33,2

FK9DF

Масса погонного метра 62,5 кг

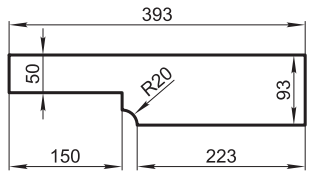

FK14NR

Масса погонного метра 111,2 кг

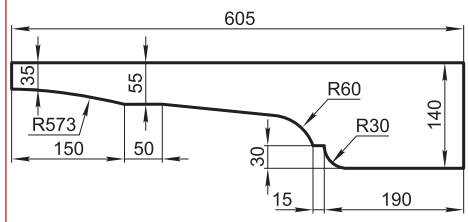

FK12SV

Масса погонного метра 63,4 кг

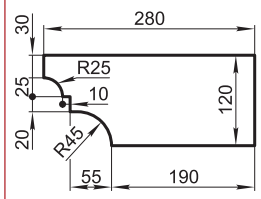

FKxxPT

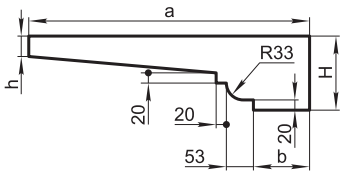

	H	h	a	b	Масса погонного метра, кг
FK14PT	145	40	550	110	98,4
FK14PTM	135	39	425	85	71,3
FK16PTM	153	50	500	85	96,8

FK15RB

Масса погонного метра 83,8 кг

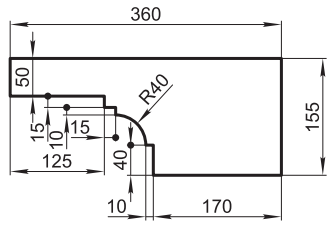

FK15SA

Масса погонного метра 50,3 кг

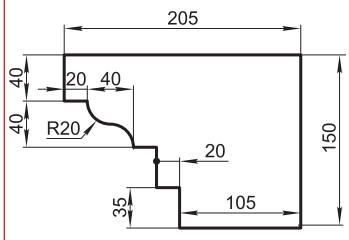

FK8XY

Масса погонного метра 12,8 кг

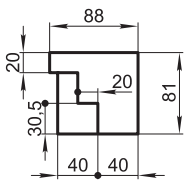

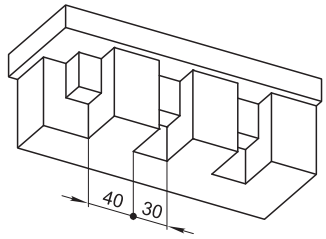

FK14FS

Масса погонного метра 37,8 кг

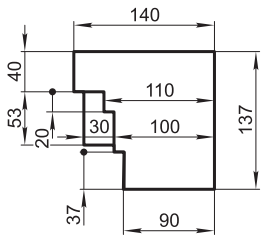

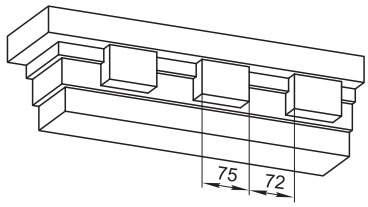

FK16KP-M

Масса погонного метра 36,7 кг

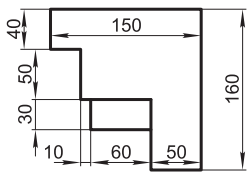

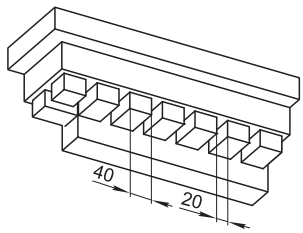

FK14S

Масса погонного метра 22,2 кг

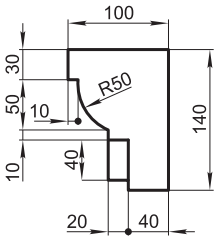

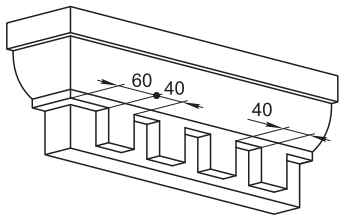

FK21BS

Масса погонного метра 46,8 кг

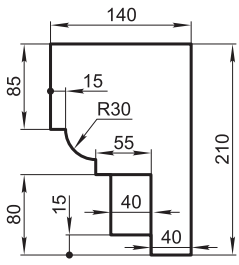

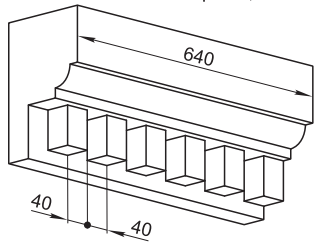

КАРНИЗЫ СТУПЕНЧАТЫЕ

	H	h_1	h_2	h_3	a	b	c	d	Масса погонного метра, кг
FK8Z	70	25	25	20	35	10	5	50	6,6
FK11ST	108	52	15	20	180	24	15	219	46,4
FK12KN	125	35	40	50	40	20	20	80	17,2
FK12KG	120	30	30	60	40	20	20	80	17,2
FK14KL	145	35	35	75	30	25	25	80	19,8
FK25DT	250	100	100	50	40	25	25	90	33
FK68DT	675	75	75	525	40	10	25	75	109,7

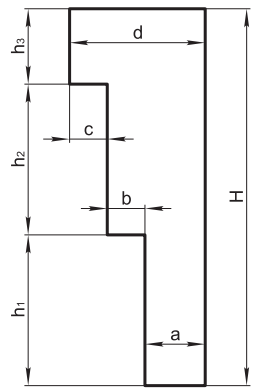

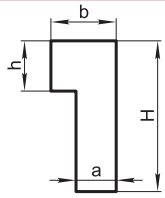

	H	h	a	b	Масса погонного метра, кг
FK10DE	100	50	75	90	18,2
FK13DZ	130	50	50	80	17,6
FK14DE	140	50	120	140	39,2
FK15DC	150	50	65	80	23,1
FK15DE	150	50	40	65	16
FK15DZ	150	50	40	57	15,1
FK19F	188	37	50	90	23,9
FK19ST	190	140	50	100	36,3
FK20DZ	200	100	40	80	26,4

FM20F

Масса погонного метра 24,3 кг

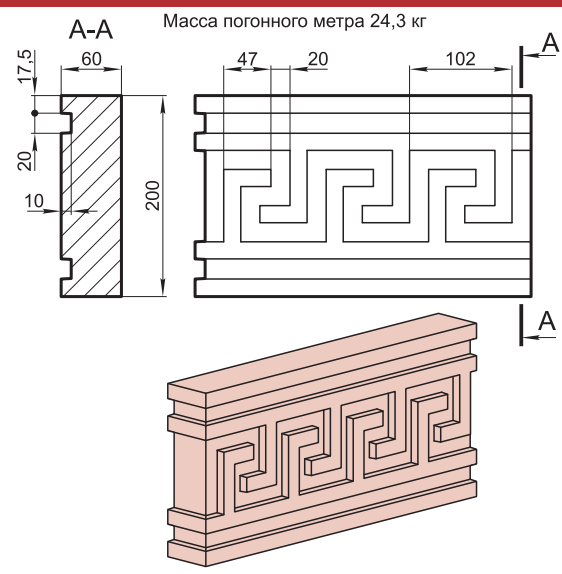

FK17AW

Масса погонного метра 98,4 кг

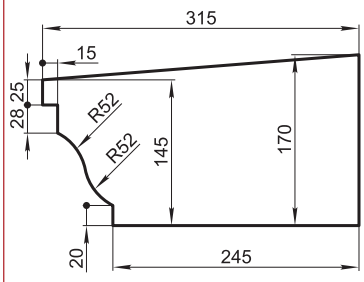

FK17AZ

Масса погонного метра 27,7 кг

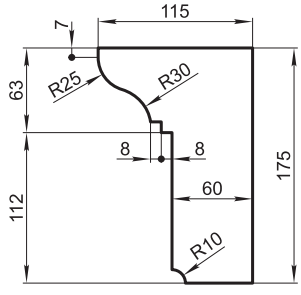

ГРАНДЕК
тел.: 641-2420, 641-2422 (факс), 796-6471, 796-7053
www.grandek.ru, e-mail: info@grandek.ru

тел.: 641-2420, 641-2422 (факс), 796-6471, 796-7053
www.grandek.ru, e-mail: info@grandek.ru

FK17S

Масса погонного метра 39,1 кг

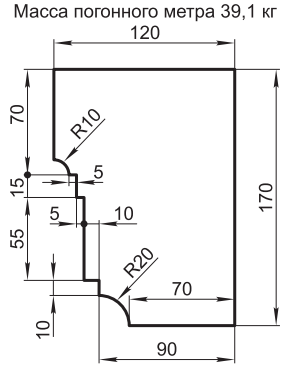

FK17P

Масса погонного метра 37,2 кг

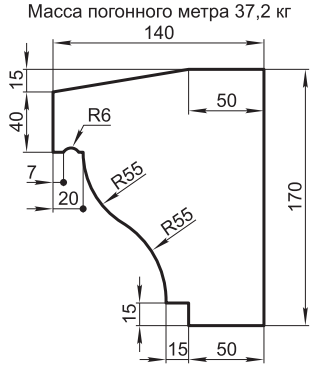

FK18MN

Масса погонного метра 43,9 кг

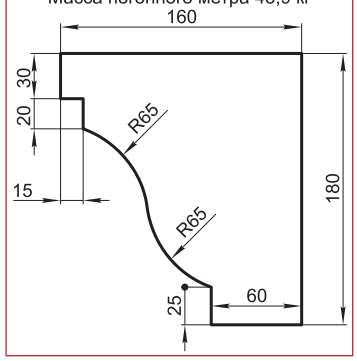

FK19D

Масса погонного метра 103,8 кг

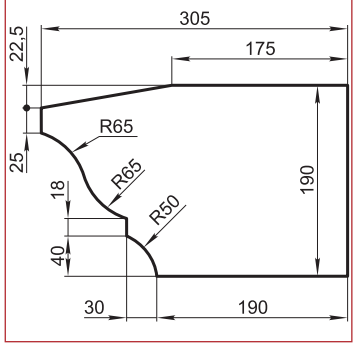

FK18MG

Масса погонного метра 60,7 кг

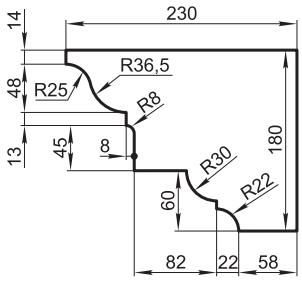

FK19KJ

Масса погонного метра 75,6 кг

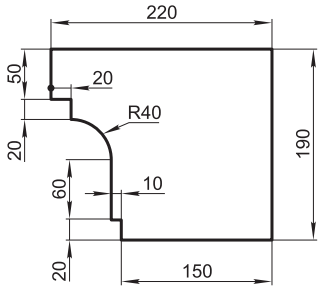

FK20FV

Масса погонного метра 57,1 кг

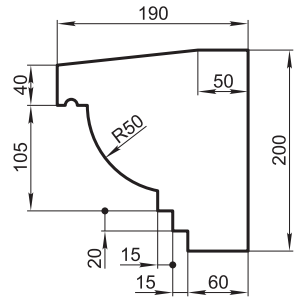

FK20SD

Масса погонного метра 63,4 кг

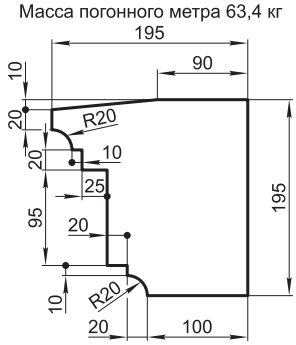

FK18AS

Масса погонного метра 18,8 кг

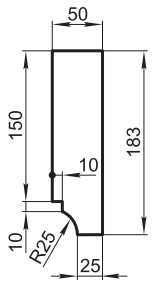

FK19P

Масса погонного метра 23,7 кг

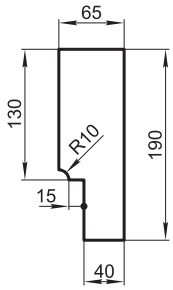

FK20VB

Масса погонного метра 22,4 кг

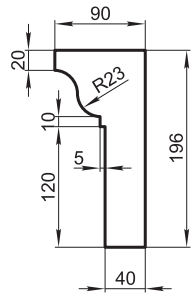

FKxxP

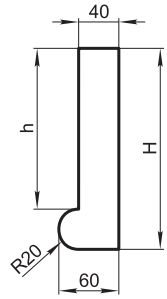

	H	h	Масса погонного метра, кг
FK20P	200	160	19
FK29P	290	250	26,9

FK20W

Масса погонного метра 45 кг

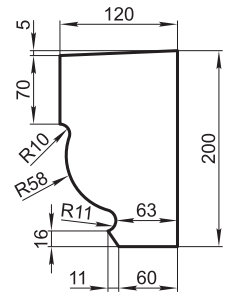

FK21L

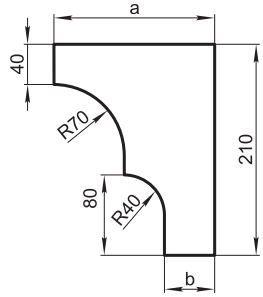

	a	b	Масса погонного метра, кг
FK21L	160	50	43,8
FK21L-M	190	80	57,6

FK21P

Масса погонного метра 50,7 кг

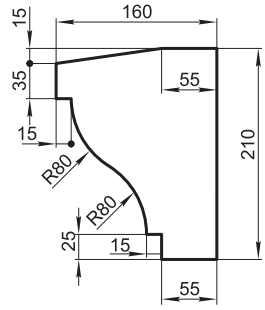

FK21PB

Масса погонного метра 29,8 кг

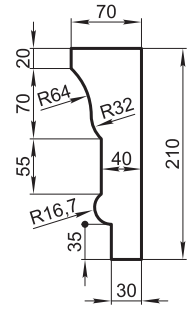

FK21PA

Масса погонного метра 58,1 кг

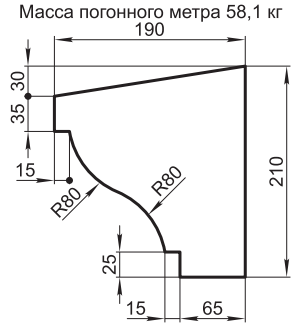

Угловые элементы с постоянным уклоном под отлив

FK22DV

Масса погонного метра 40 кг

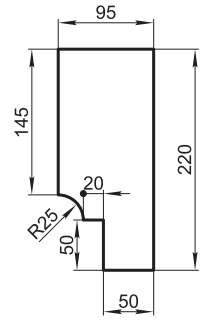

FK22SFS

Масса погонного метра 77,2 кг

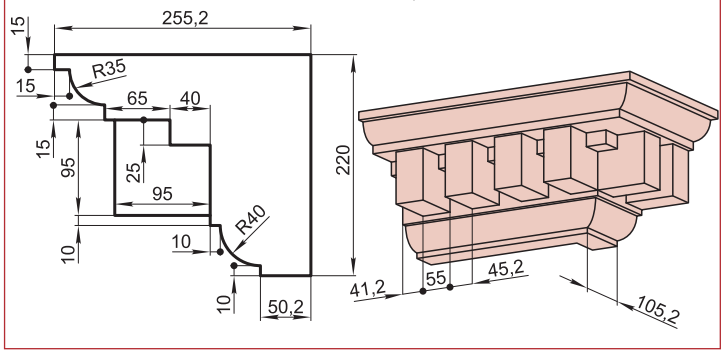

FK22BG

Масса погонного метра 55,5 кг

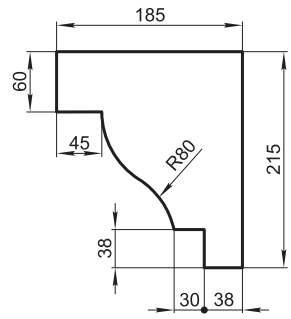

FK22K

Масса погонного метра 36,6 кг

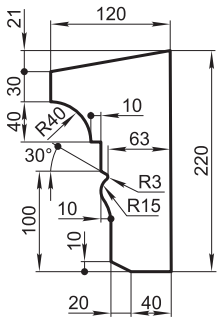

FK22KP

Масса погонного метра 37,1 кг

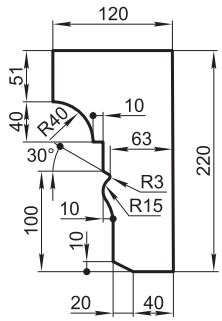

FK23FF

Масса погонного метра 56,2 кг

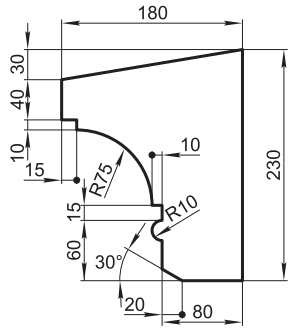

FK22Y

Масса погонного метра 63,9 кг

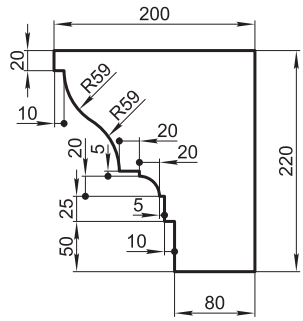

FK23G

Масса погонного метра 29,8 кг

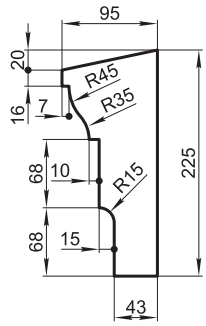

FK23Sx

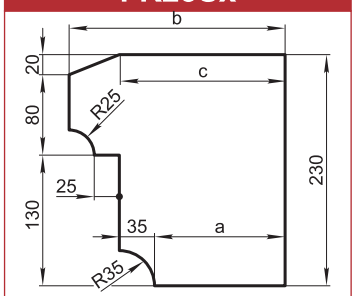

	a	b	c	Масса погонного метра, кг
FK23SA	130	215	165	90,3
FK23SC	125	210	130	87

FK24DP

Масса погонного метра 64,6 кг

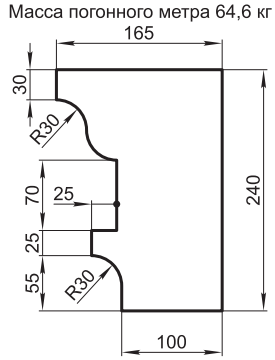

FK24M

Масса погонного метра 36 кг

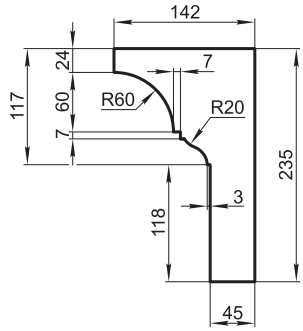

FK24TP

Масса погонного метра 52,9 кг

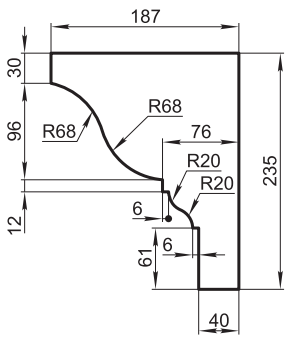

FK24VP

Масса погонного метра 43,8 кг

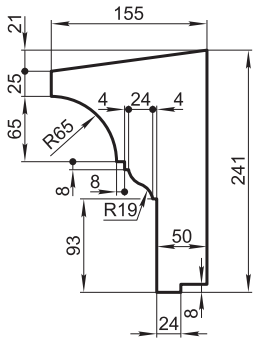

OK25C

Масса 32,6 кг

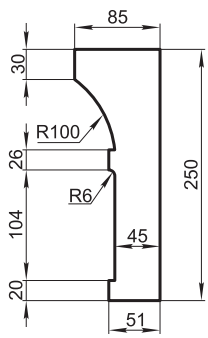

FK25VT

Масса погонного метра 77 кг

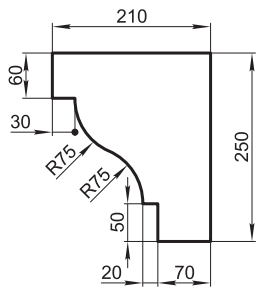

ГРАНДЕК
тел.: 641-2420, 641-2422 (факс), 796-6471, 796-7053
www.grandek.ru, e-mail: info@grandek.ru

тел.: 641-2420, 641-2422 (факс), 796-6471, 796-7053
www.grandek.ru, e-mail: info@grandek.ru

FK25TA

Масса погонного метра 41,7 кг

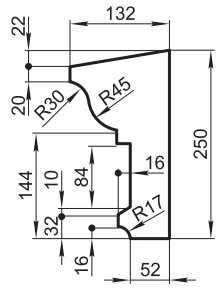

FK25TB

Масса погонного метра 44,1 кг

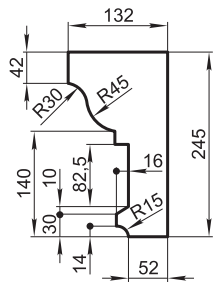

FK25FI

Масса погонного метра 36,8 кг

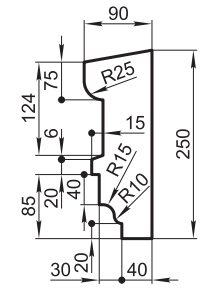

FK26LN

Масса погонного метра 128,3 кг

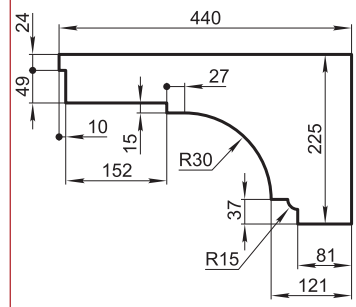

FK26G

Масса погонного метра 104,7 кг

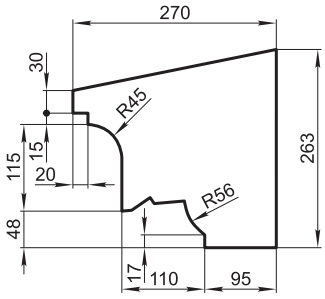

FK27B

Масса погонного метра 84,9 кг

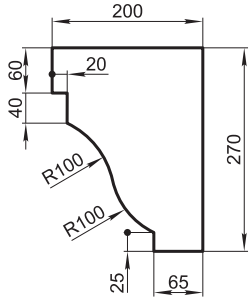

FK27T

Масса погонного метра 43,8 кг

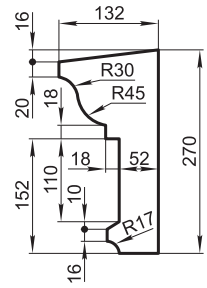

FK27KG

Масса погонного метра 109,8 кг

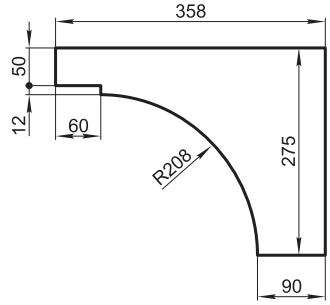

FK27XM

Масса погонного метра 79,8 кг

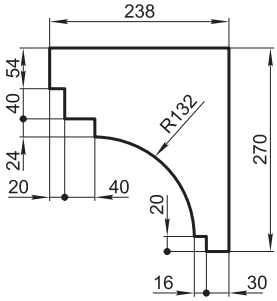

FK28AC

Масса погонного метра 80,6 кг

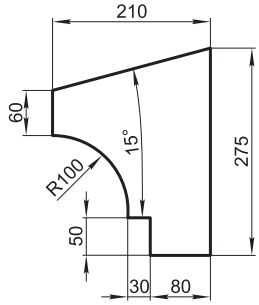

FK28AG

Масса погонного метра 56,8 кг

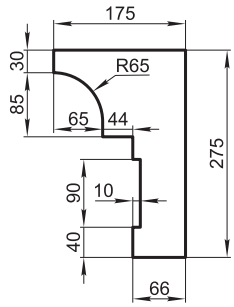

FK28N

Масса погонного метра 48,6 кг

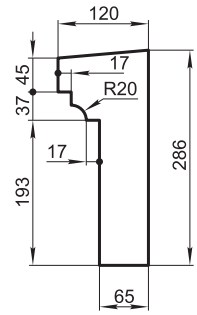

FK28MG

Масса погонного метра 33,4 кг

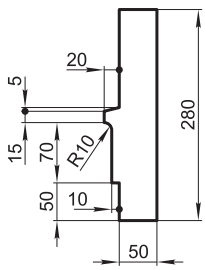

FK29N

Масса погонного метра 46,6 кг

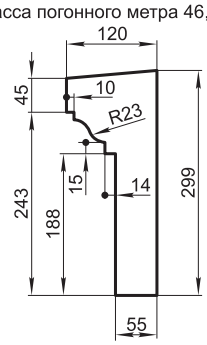

FK29VT

Масса погонного метра 73,3 кг

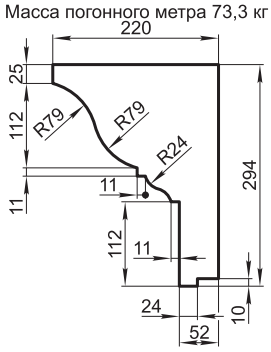

FK29M

Масса погонного метра 49 кг

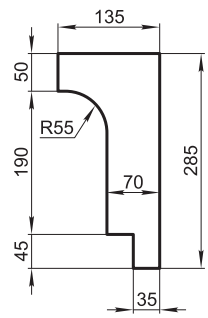

FK31L, FK31LT

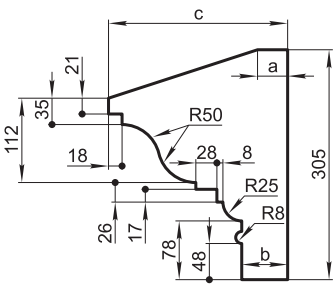

	a	b	c	Масса погонного метра, кг
FK31L	40	61	238	87,5
FK31LT	65	86	263	104,3

FK30B, FK34B

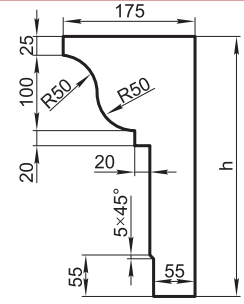

	h	Масса погонного метра, кг
FK30B	295	60,9
FK34B	345	67,4

FK30D

Масса погонного метра 55,3 кг

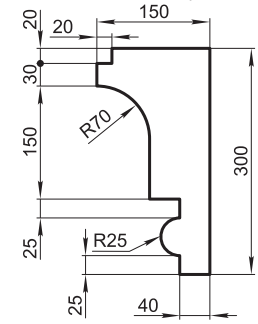

FK30S

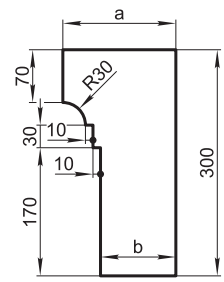

	a	b	Масса погонного метра, кг
FK30S	150	100	71,6
FK30SG	120	70	56,3

FK30VB

Масса погонного метра 84,5 кг

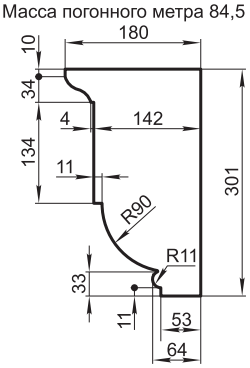

FK30PK

Масса погонного метра 122,7 кг

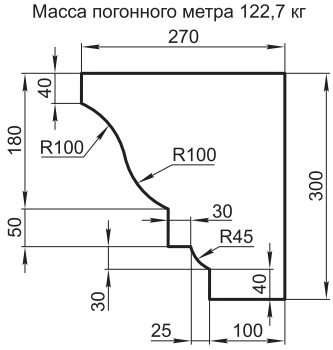

FK30K

Масса погонного метра 76,7 кг

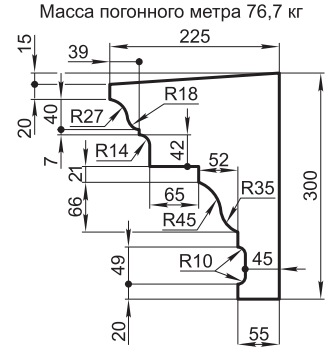

FK32H

Масса погонного метра 109,2 кг

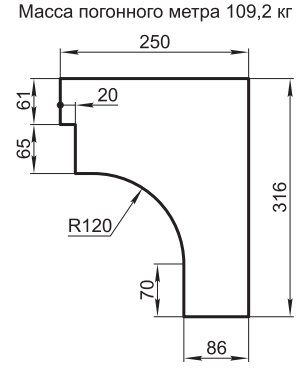

FK33F, FK34F

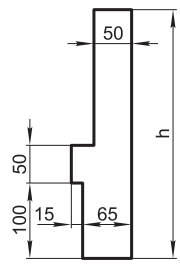

	h	Масса погонного метра, кг
FK33F	330	42,9
FK34F	335	43,5

FK33GM

Масса погонного метра 106,3 кг

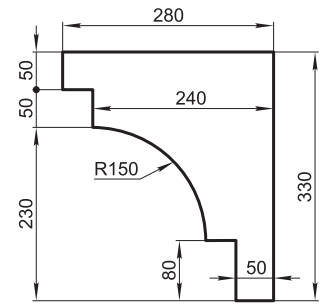

FK33A

Масса погонного метра 72,7 кг

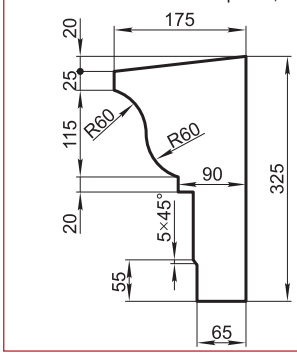

FK33X

Масса погонного метра 130,8 кг

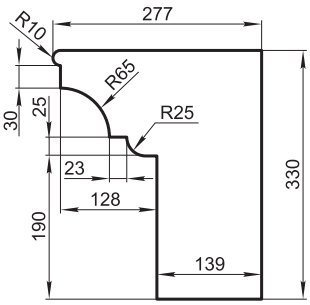

FK34NS

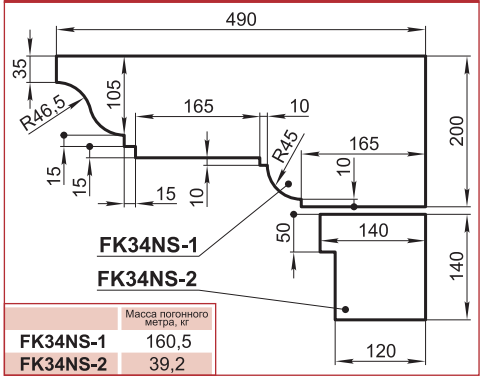

	Масса погонного метра, кг
FK34NS-1	160,5
FK34NS-2	39,2

FK34TA

Масса погонного метра 93 кг

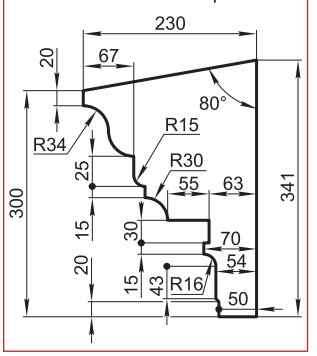

FK34G

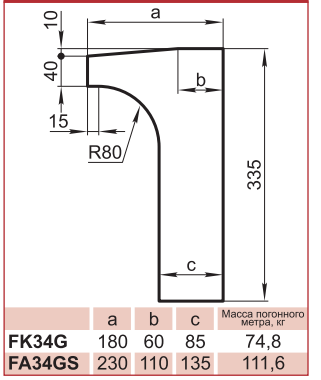

	a	b	c	Масса погонного метра, кг
FK34G	180	60	85	74,8
FA34GS	230	110	135	111,6

FK34NA

Масса погонного метра 49,8 кг

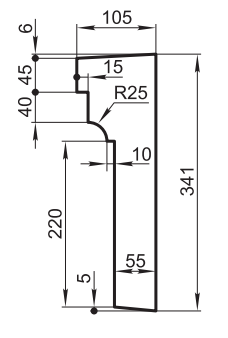

ГРАНДЕК
тел.: 641-2420, 641-2422 (факс), 796-6471, 796-7053
www.grandek.ru, e-mail: info@grandek.ru

FK34L

Масса погонного метра 127,8 кг

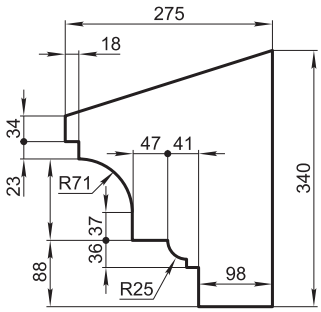

FK35KP

Масса погонного метра 84,2 кг

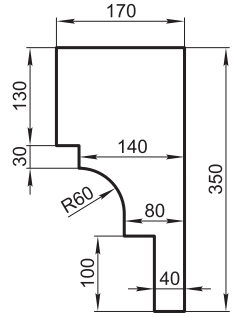

FK36NA

Масса погонного метра 42,9 кг

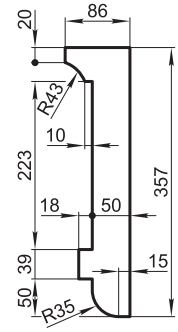

FK39RF

Масса погонного метра 43,7 кг

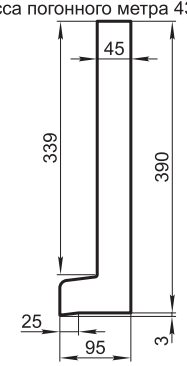

FK38SA

Масса погонного метра 98,1 кг

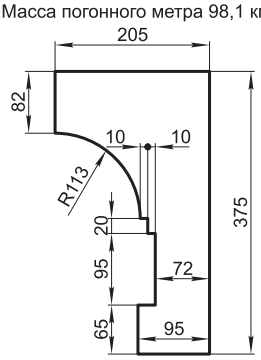

FK39M

Масса погонного метра 82 кг

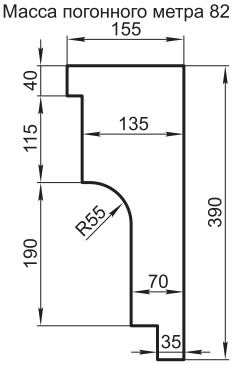

FK40SI

Масса погонного метра 158,8 кг

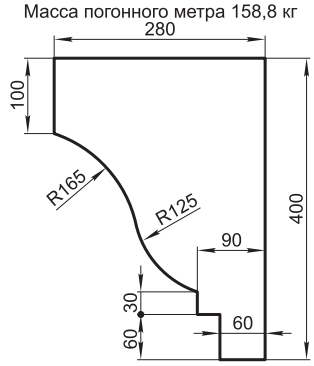

FK44M

Масса погонного метра 91,3 кг

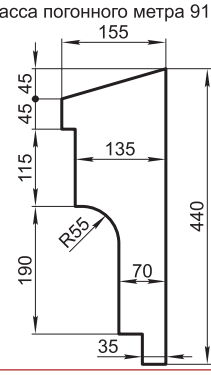

FK44TG

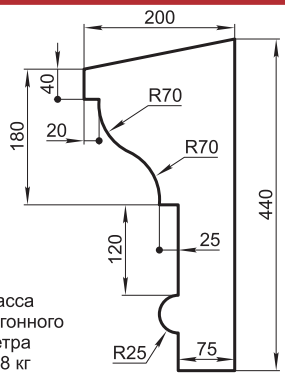

Масса погонного метра 108 кг

FK45O

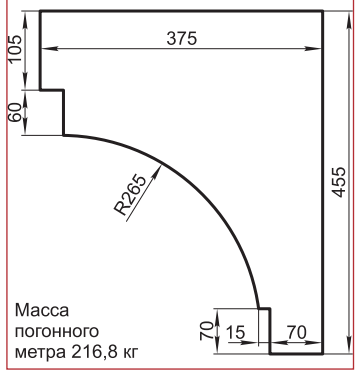

Масса погонного метра 216,8 кг

FG71F

Масса погонного метра 96,4 кг

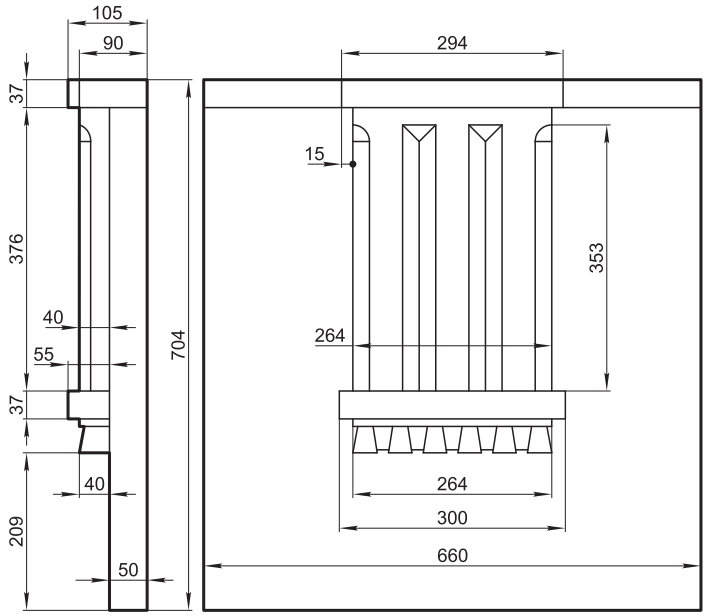

FK45SP

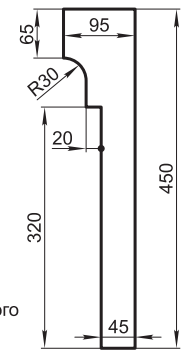

Масса погонного метра 55 кг

FK46A

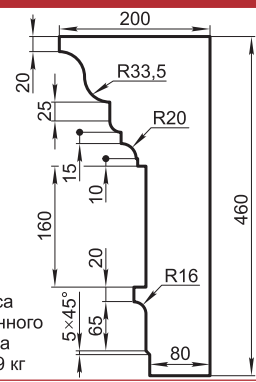

Масса погонного метра 109,9 кг

FK24V, FK26V

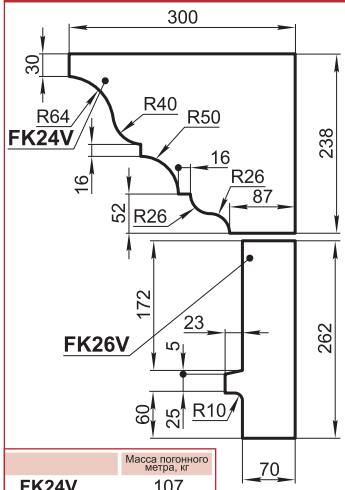

	Масса погонного метра, кг
FK24V	107
FK26V	41,8

FK32XM, FK26XM

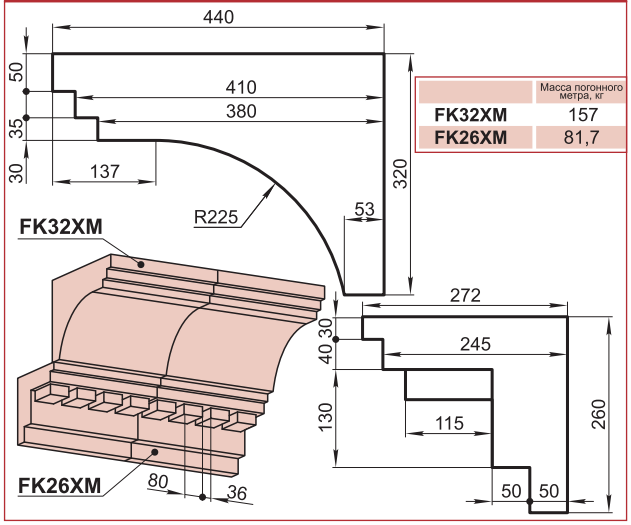

	Масса погонного метра, кг
FK32XM	157
FK26XM	81,7

FK7XM, FK30BS

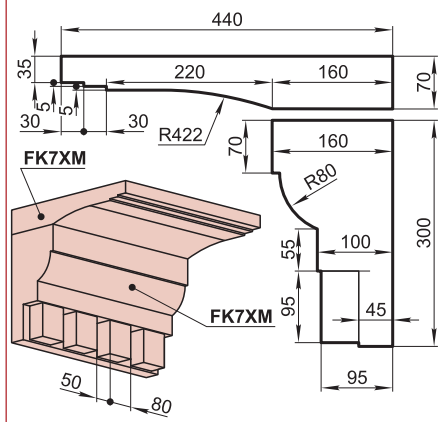

	Масса погонного метра, кг
FK7XM	54
FK30BS	75,5

FK11ST, FK35OT

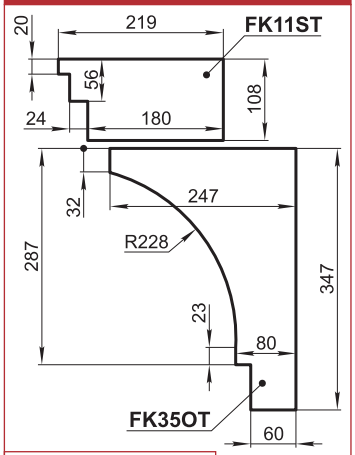

	Масса погонного метра, кг
FK11ST	46,4
FK35OT	91,2

FG48F

Масса погонного метра 79,7 кг

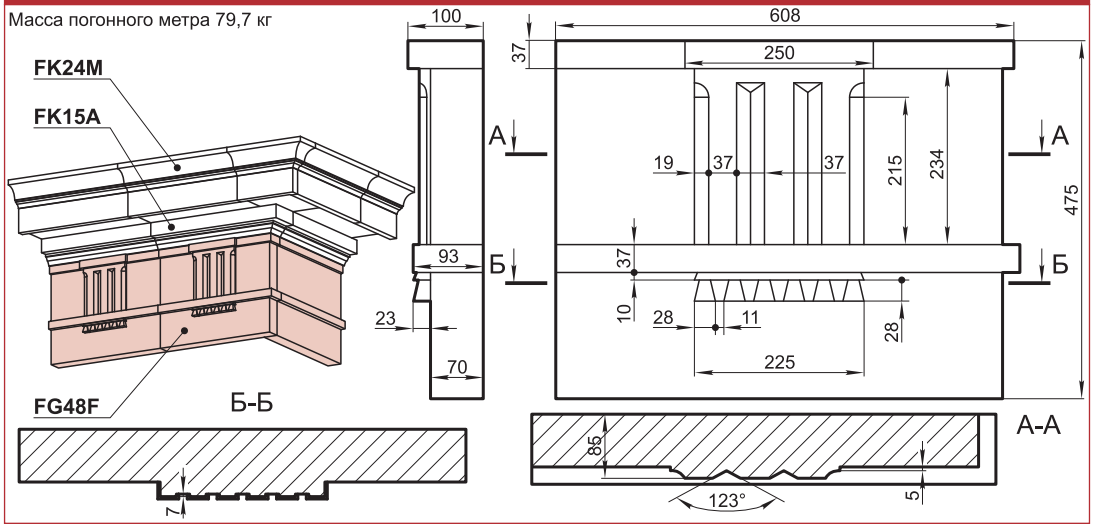

FK48AA

Масса погонного метра 115 кг

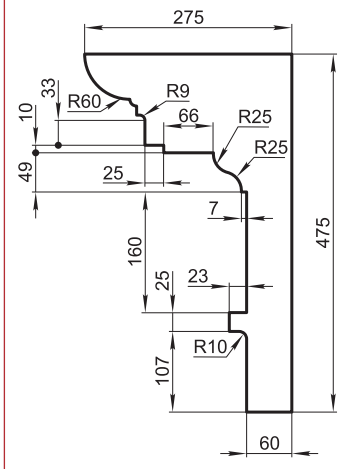

FK15FG, FK30FG

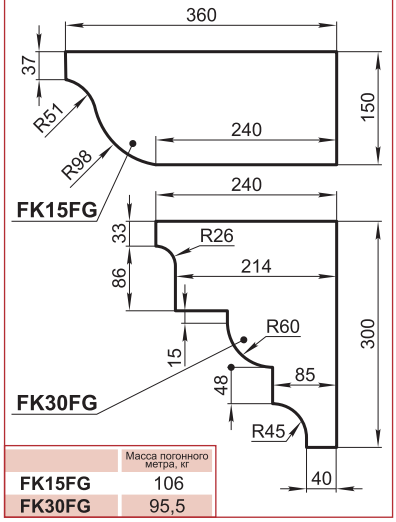

	Масса погонного метра, кг
FK15FG	106
FK30FG	95,5

FK46S

Масса погонного метра 93,5 кг

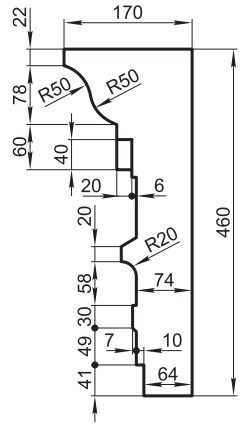

FK49A

Масса погонного метра 80,8 кг

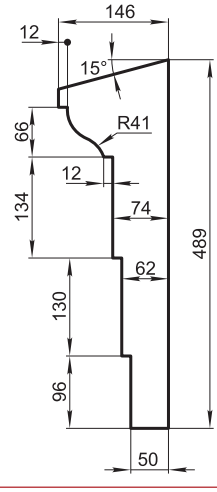

ГРАНДЕК
тел.: 641-2420, 641-2422 (факс), 796-6471, 796-7053
www.grandek.ru, e-mail: info@grandek.ru

тел.: 641-2420, 641-2422 (факс), 796-6471, 796-7053
www.grandek.ru, e-mail: info@grandek.ru

ON6L

Масса погонного метра 5,7 кг

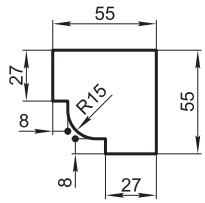

ON6LD

Масса погонного метра 10 кг

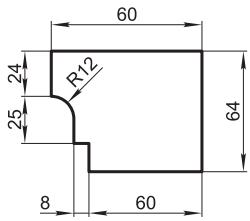

ON8L

Масса погонного метра 12,1 кг

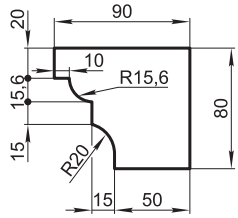

ON8S

Масса погонного метра 8,2 кг

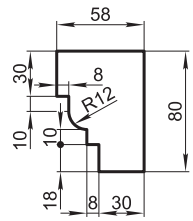

ON10P

Масса погонного метра 10,1 кг

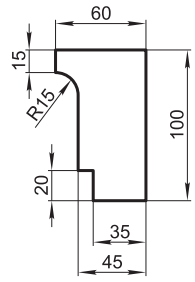

ON12G

Масса погонного метра 10,8 кг

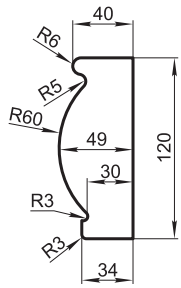

ON12Kx

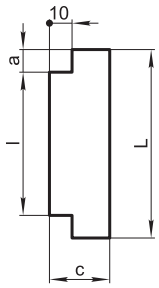

	L	l	a	c	Масса пог. метра, кг
ON12KE	120	100	10	50	12,8
ON12KF	125	95	15	40	10,3

ON12O

Масса погонного метра 12,7 кг

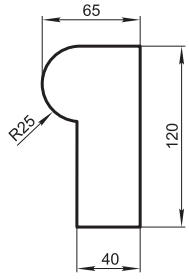

ON12W

Масса погонного метра 15 кг

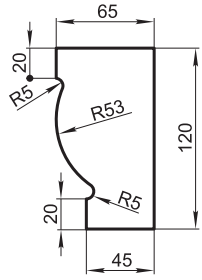

ON14E

Масса погонного метра 16,8 кг

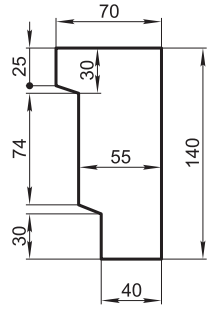

ON15C

Масса погонного метра 16,4 кг

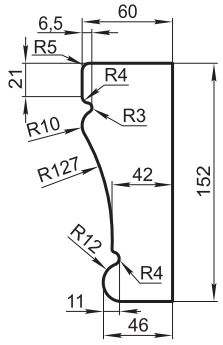

ONxxA

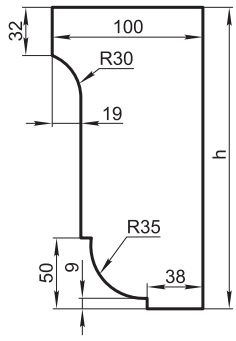

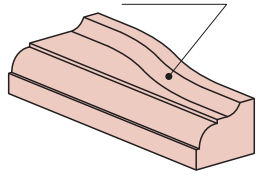

	h	Масса погонного метра, кг
ON13A	130	23
ON20A	200	35,5
ON27A	270	48
ON40A	400	71

ON15GO

Масса погонного метра 27 кг

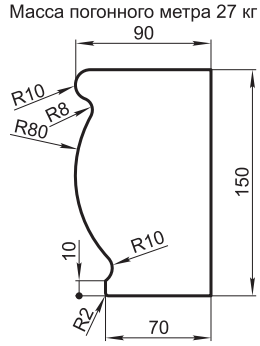

ON15B

Масса погонного метра 23,4 кг

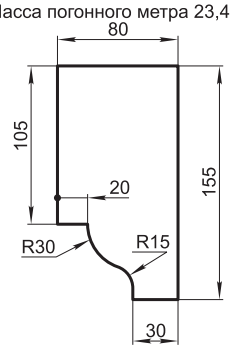

ON15KA

Масса погонного метра 16,8 кг

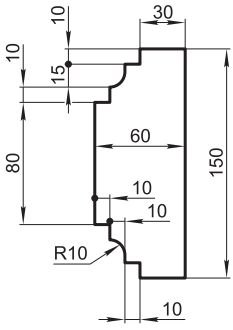

ON15P

Масса погонного метра 22,6 кг

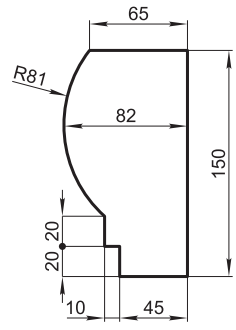

ON16ND

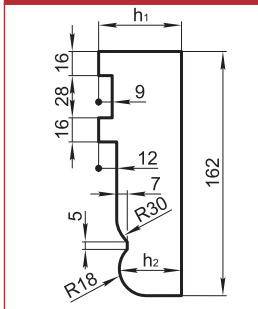

	h1	h2	Масса погонного метра, кг
ON16ND	55	41,3	19,9
ON16NDM	80	66,3	24,8

ONxxLO

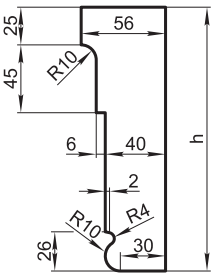

	h	Масса погонного метра, кг
ON18LO	175	16,8
ON19LO	190	18,1

ON17S

Масса погонного метра 34,7 кг

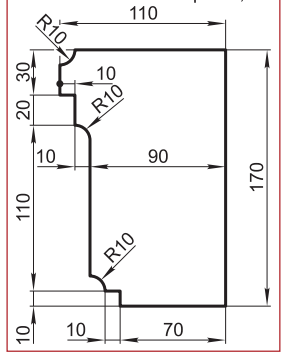

ON18C

Масса погонного метра 18,7 кг

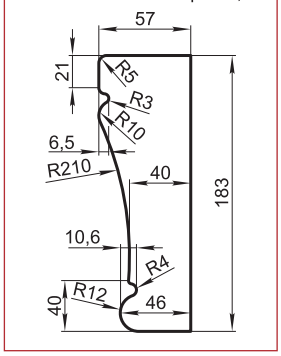

ON18CM

Масса погонного метра 20,2 кг

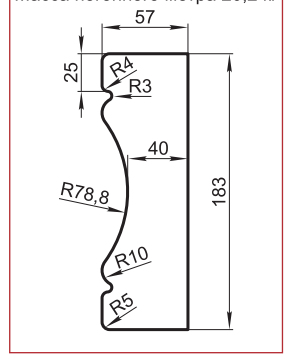

ON18FH

Масса погонного метра 36,2 кг

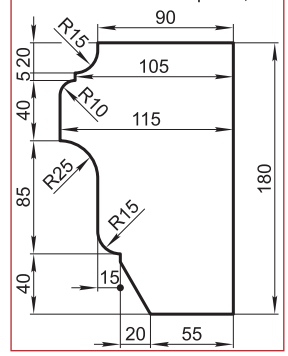

ON18SV

Масса погонного метра 33,8 кг

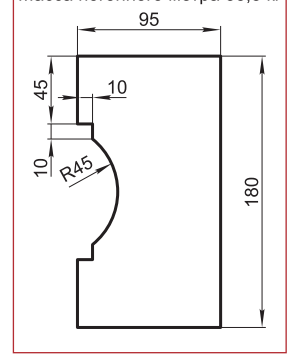

ON18WB

Масса погонного метра 43 кг

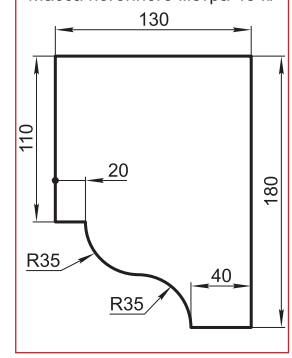

ON18K

Масса погонного метра 17,9 кг

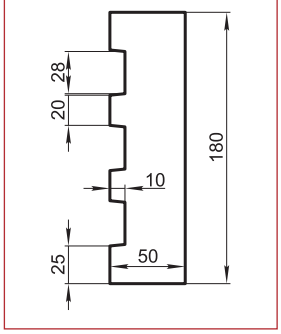

ON18KG

Масса погонного метра 17,5 кг

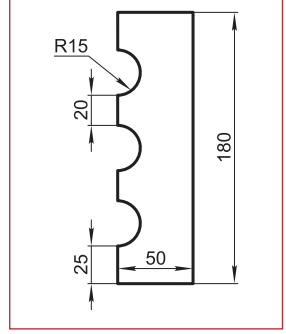

ON20G

Масса погонного метра 20,9 кг

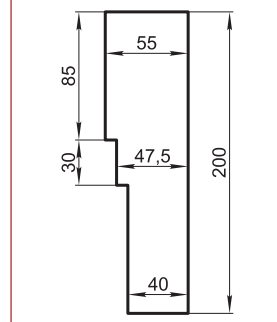

ON20MA

Масса погонного метра 27,5 кг

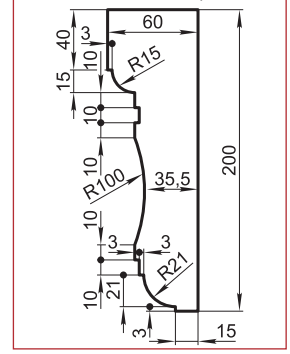

ON21R

Масса погонного метра 47,2 кг

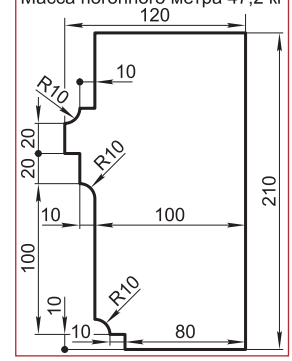

ON21S

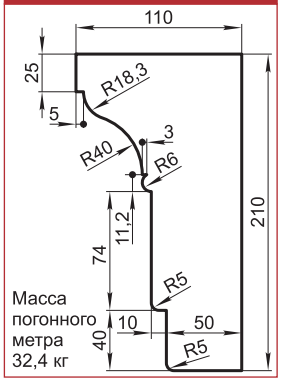

ON22DA

Масса погонного метра 41,7 кг

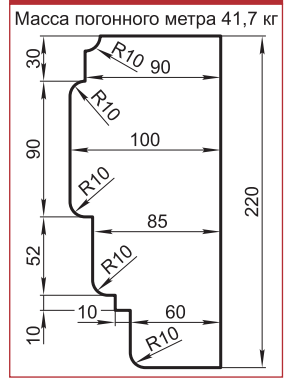

ON23F

Масса погонного метра 38,4 кг

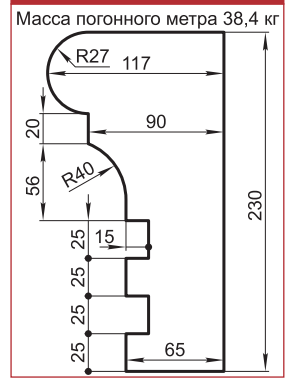

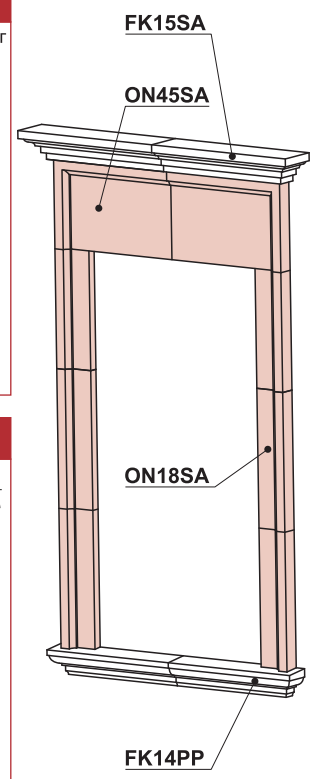

ONxxSA

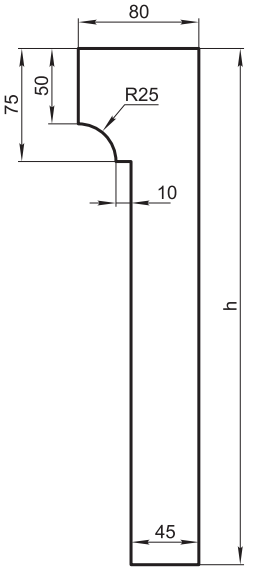

	h	Масса погонного метра, кг
ON15SA	150	19,5
ON18SA	180	22,5
ON45SA	450	49,2

ONxxB

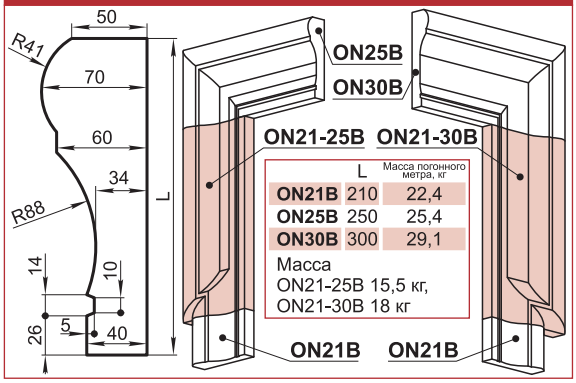

	L	Масса погонного метра, кг
ON21B	210	22,4
ON25B	250	25,4
ON30B	300	29,1

Масса
ON21-25B 15,5 кг,
ON21-30B 18 кг

ON23G

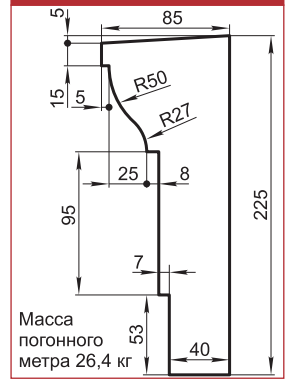

Масса
погонного
метра 26,4 кг

тел.: 641-2420, 641-2422 (факс), 796-6471, 796-7053
www.grandek.ru, e-mail: info@grandek.ru

тел.: 641-2420, 641-2422 (факс), 796-6471, 796-7053
www.grandek.ru, e-mail: info@grandek.ru

OPxxC

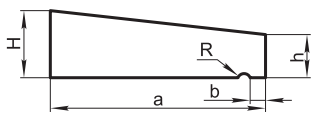

	a	H	h	R	b	Масса погонного метра, кг
OP16G	155	60	50	-	-	18,8
OP18G	180	57	40	5	10	19,1
OP21G	210	60	40	-	-	23,1
OP27C	270	80	40	11	26	35,6
OP29C	285	114	52	5	10	52
OP40SA	400	100	40	-	-	61,6
OP50C	500	145	50	11	26	107
OP16F	160	61	50	8	15	19,3
OP22F	225	65,5	50	8	15	24,4
OP29F	290	70	50	8	15	38
OP34F	340	105	60	-	-	58,8
OP41F	410	70	50	8	15	53,9
OP46F	460	70	50	8	15	60,5

OPxxD

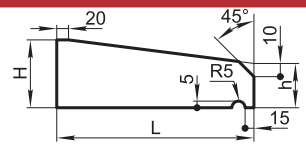

	L	H	h	Масса погонного метра, кг
OP34D	335	50	40	33
OP41D	410	50	40	40,5
OP47D	460	50	40	45,4

OPxxCL

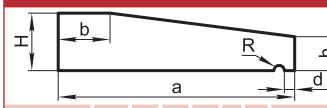

	a	H	h	b	R	d	Масса погонного метра, кг
OP25CL	250	70	40	50	5	10	31,8
OP36CL	360	70	50	50	6	13	48,5
OP51CL	520	67	52	110	5	10	70

OPxxS

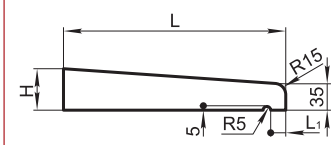

	L	L1	H	h	Масса погонного метра, кг
OP27SI	270	20	60	35	27,7
OP30S	295	20	45	35	25,8
OP84SI	840	15	80	40	40,5

OP17CH

Масса погонного метра 18,2 кг

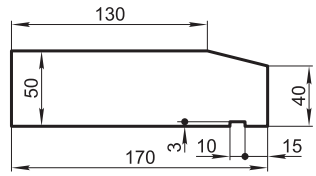

OP31S

Масса погонного метра 25,8 кг

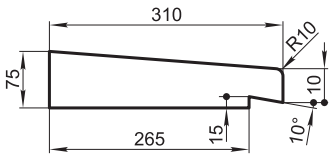

OP44RF

Масса погонного метра 51,2 кг

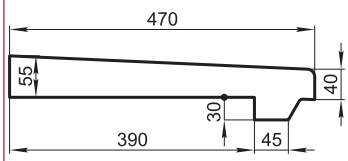

OO120X80F

Масса погонного метра 15,6 кг

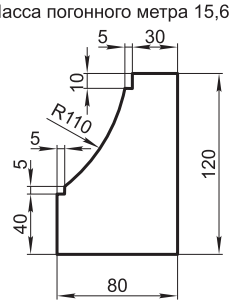

OO140X50F

Масса погонного метра 11,9 кг

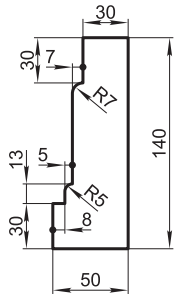

OOxxX45B

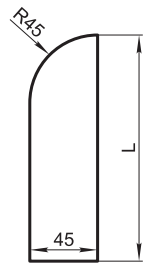

	L	Масса погонного метра, кг
OO100X45B	100	8,9
OO300X45B	300	28,7

OOxxxX120F

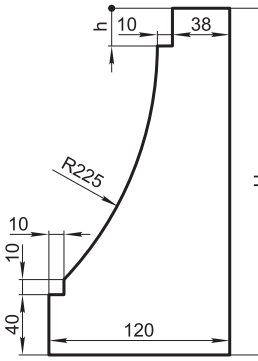

	H	h	Масса погонного метра, кг
OO230X120F	230	25	38,1
OO260X120F	260	55	40,5

OO180X60G

Масса погонного метра 23,7 кг

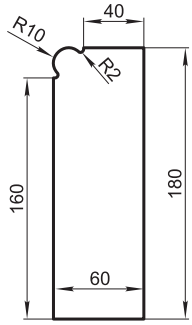

OO180X120G

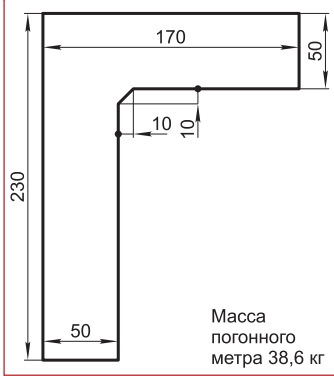

Масса погонного метра 38,6 кг

ОТКОСЫ ПРЯМЫЕ

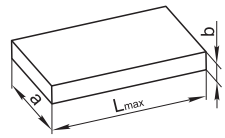

	a	b	Lmax	Масса погонного метра, кг
OO80X40	80	40	700	7
OO115X50	115	50	900	12,7
OO120X30	120	30	800	7,9
OO130X50	130	50	700	14,3
OO140X50	140	50	900	15,4
OO150X30	150	30	880	9,9
OO150X45	150	45	900	14,9
OO150X50	150	50	900	16,5
OO160X40	160	40	1060	14,1
OO160X50	160	50	800	17,6
OO170X30	170	30	1000	11,2
OO180X50	180	50	820	19,8
OO190X40	190	40	660	16,7
OO190X50	190	50	800	20,9
OO200X50	200	50	850	22
OO220X50	220	50	950	24,2
OO240X50	240	50	850	26,4
OO240X60	240	60	890	31,7
OO250X50	250	50	1025	27,5
OO250X60	250	60	1000	33
OO280X60	280	60	900	37
OO350X50	350	50	980	38,5
OO350X70	350	70	800	53,9
OO370X50	370	50	740	40,7
OO390X60	390	60	850	51,5
OO400X50	400	50	900	44
OO450X65	450	65	800	64,4
OO500X60	500	60	600	66
OO580X60	580	60	700	76,6

OOxxX60A

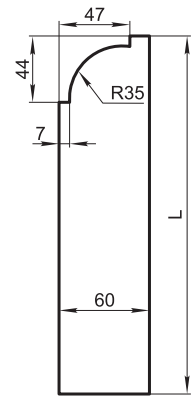

	L	Масса погонного метра, кг
OO140X60A	140	16,4
OO170X60A	170	20,4
OO200X60A	200	24,5
OO230X60A	230	28,5
OO250X60A	250	31,1
OO260X60A	260	32,4
OO295X60A	295	37,1
OO530X60A	530	67,9
OO600X60A	600	77,4
OO670X60A	670	86,6

FZ20Q

Масса 10,1 кг

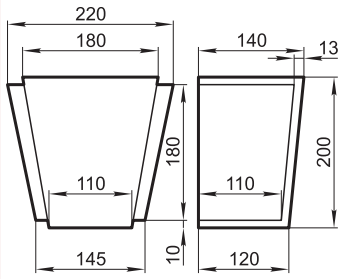

FZ20CW

Масса 5,3 кг

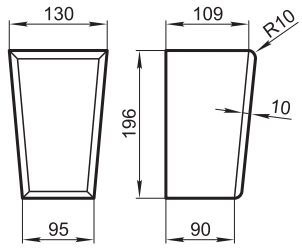

FZ27S

Масса 11,3 кг

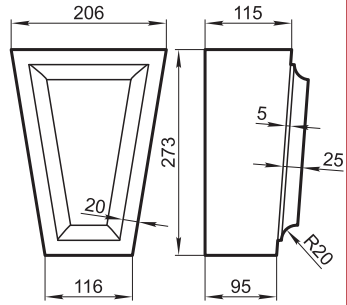

FZ22S

Масса 7,9 кг

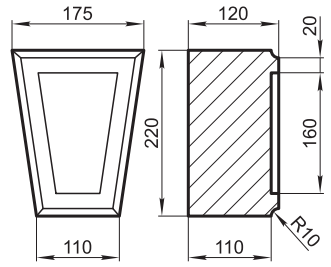

FZ30L

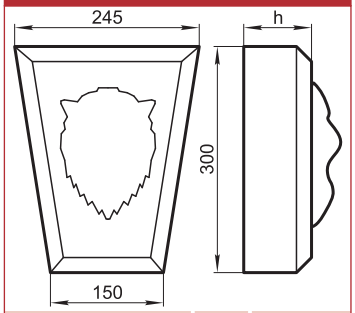

	h	Масса, кг
FZ30L5	50	9,8
FZ30L9	90	13

FZ28S, FZ35S

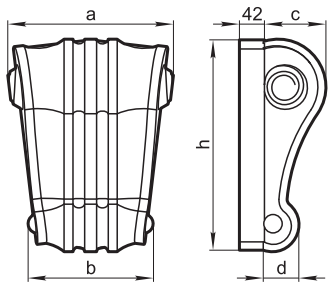

	a	b	c	d	h	Масса, кг
FZ28S	222	175	82	46	282	9,5
FZ35S	278	210	103	58	353	17

FZ21B

Масса 2,8 кг

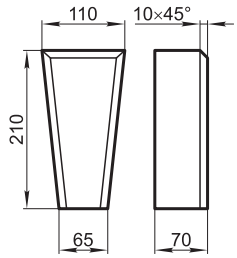

FZ30V

Масса 18 кг

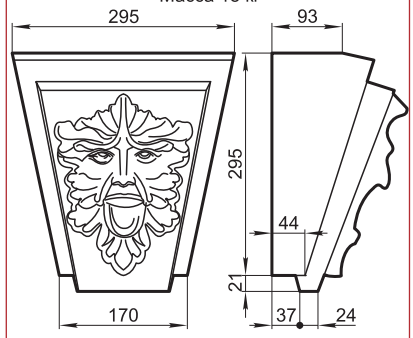

FZxxST

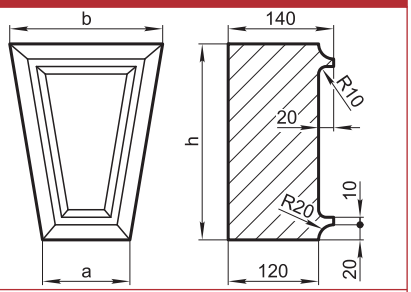

	a	b	h	Масса, кг
FZ26ST	116	203	260	11,4
FZ35ST	200	316	350	24,5
FZ36ST	150	256	360	19,9

FZxxM, FZ22BZ

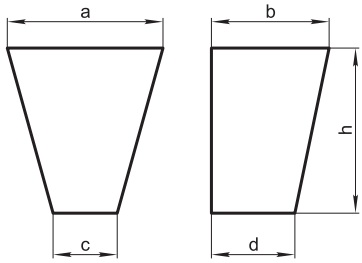

	a	b	c	d	h	Масса, кг
FZ20M	175	145	100	85	200	7,95
FZ27M	250	189	103	134	265	17,1
FZ22BZ	180	60	120	60	220	4,1

FZxxY

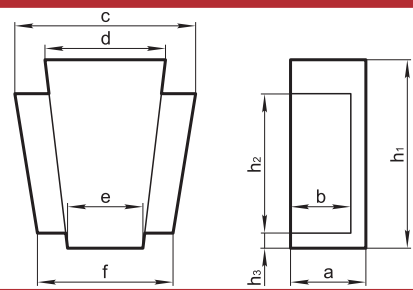

	h1	h2	h3	a	b	c	d	e	f	Масса, кг
FZ25Y	250	185	20	100	80	240	160	100	180	9,9
FZ42Y	420	307	63	120	90	300	232	150	240	25,9
FZ43Y	433	348	20	100	80	361	250	150	250	25,8

FZ35B

Масса 11,8 кг

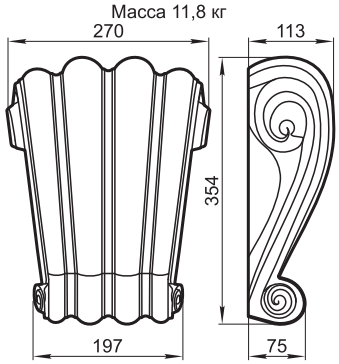

FZ30R

Масса 39,4 кг

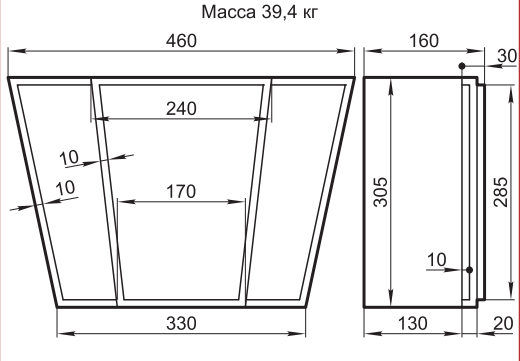

FZ31ST

Масса 19,2 кг

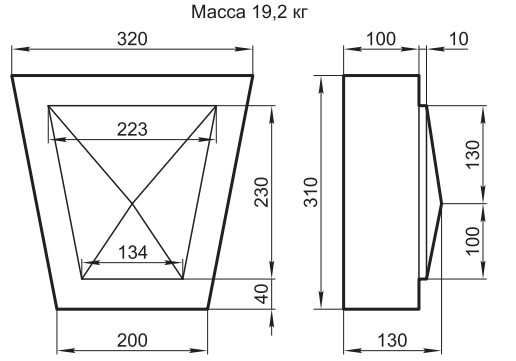

ГРАНДЕК
тел.: 641-2420, 641-2422 (факс), 796-6471, 796-7053
www.grandek.ru, e-mail: info@grandek.ru

FZ30B

Масса 9,5 кг

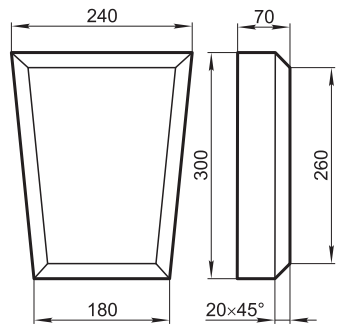

FZ38A, FZ41Y

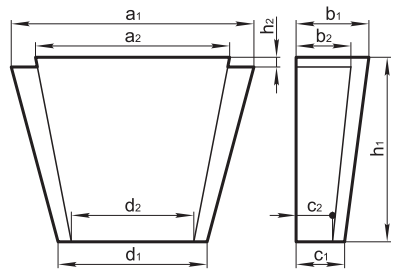

	h1	h2	a1	a2	b1	b2	c1	c2	d1	d2	Масса, кг
FZ38A	380	20	500	400	150	115	100	75	307	252	41
FZ41Y	413	64	385	255	190	162	150	127	255	150	45,6

FZ46V, FZ64V

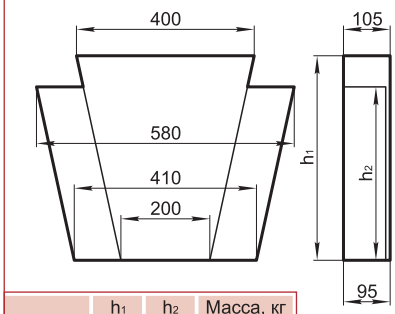

	h1	h2	Масса, кг
FZ46V	460	390	49
FZ64V	644	546	68,6

FZxxL

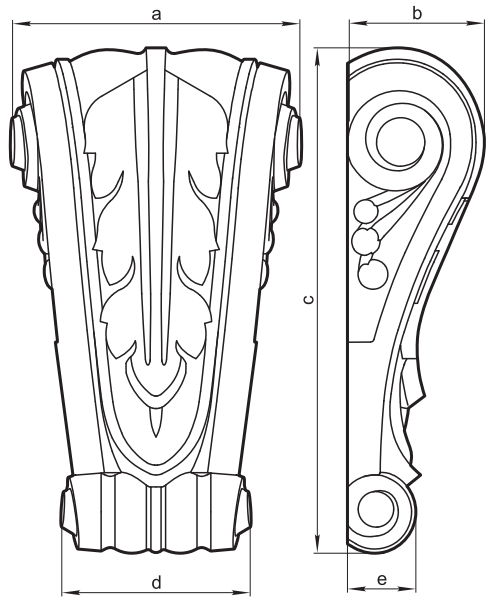

	a	b	c	d	e	Масса, кг
FZ35L	204	96	354	132	48	7,6
FZ54L	320	165	540	210	80	42
FZ69L	350	190	706	264	96	60

FZ37BG

Масса 25,7 кг

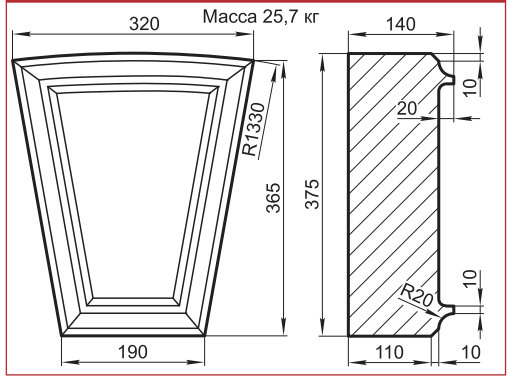

FZ30F, FZ30U

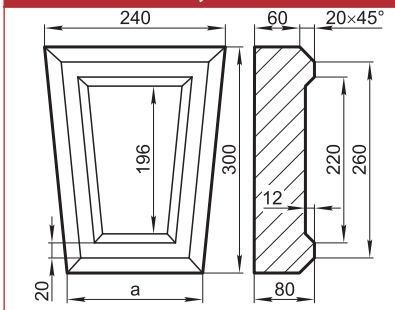

	a	Масса, кг
FZ30F	180	10
FZ30U	120	8,6

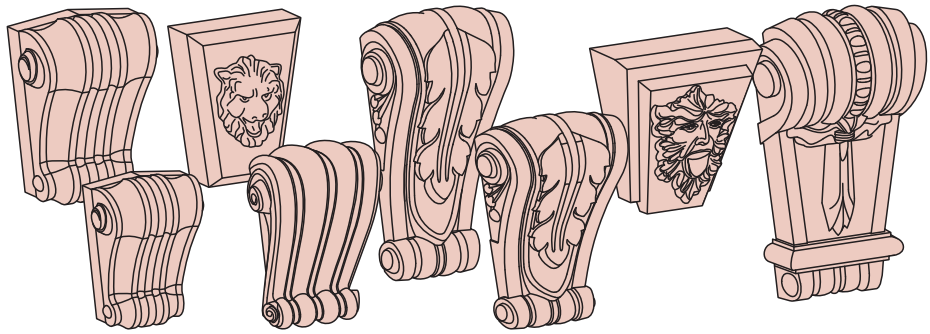

FZ42L

Масса 15 кг

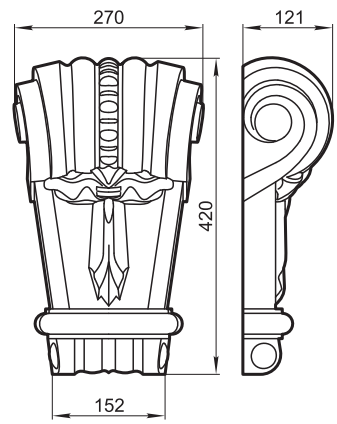

FZ33R, FZ37R

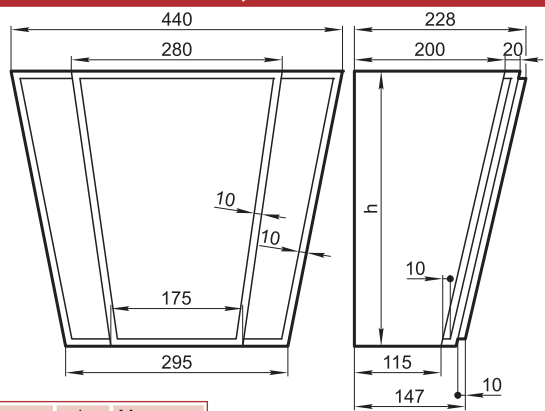

	h	Масса, кг
FZ33R	325	47,6
FZ37R	365	53,4

FZ35N, FZxxNM

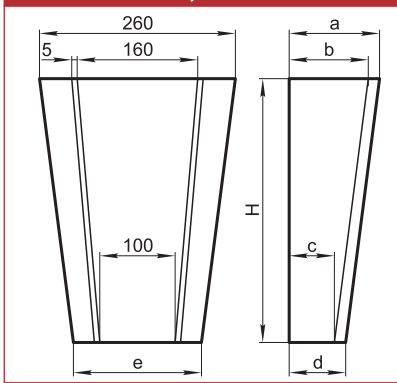

	H	a	b	c	d	e	Масса, кг
FZ25NM	250	170	150	110	125	196	17,5
FZ35N	350	120	105	60	75	170	14,8
FZ35NM	345	225	205	125	140	170	29,2

FRxxP, FR37G

	a	b	h	h_1	Масса, кг
FR12P-150-V	120	150	40	5	1,6
FR12P-300-V	120	300	40	5	3,2
FR15P-250-D	154	250	50	15	4,1
FR15P-300-C	154	300	50	15	4,9
FR20P-200-C	200	200	50	15	4,4
FR20P-400-C	200	400	50	15	8,8
FR20P-400-D	200	400	50	15	8,8
FR20P-200-V	200	200	50	15	4,4
FR20P-385-V	200	385	50	15	8,2
FR20P-400-V	200	400	50	15	8,5
FR22P-400-C	215	400	50	15	9,2
FR22P-350-D	215	350	50	15	8,1
FR23P-180-C	225	180	45	10	3,9
FR23P-380-C	225	380	45	10	8,3
FR23P-220-D	225	220	45	10	4,8
FR23P-200-V	225	200	45	10	4,4
FR23P-400-V	225	400	45	10	8,8
FR23P-440-VV	225	440	45	10	9,7
FR25P-400-C	250	400	70	25	14,5
FR25P-800-C	250	800	70	25	29,3
FR25P-200-D	250	200	70	25	7,3
FR25P-500-V	250	500	70	25	18,3
FR27P-370-C	276	370	50	20	10,6
FR27P-320-D	276	320	50	20	9,4
FR30P-245-C	300	245	60	25	8,9
FR30P-245-V	300	245	60	25	9
FR30P-320-CS	300	320	60	25	11,7
FR30P-320-D	300	320	60	25	12,7
FR30P-340-C	300	340	60	25	12,6
FR30P-360-CS	300	360	60	25	13,2
FR30P-380-V	300	380	60	25	14,2
FR30P-380-C	300	380	60	25	14,2
FR30P-500-CS	300	500	60	25	18,6
FR30P-520-C	300	520	60	25	20,6
FR30P-520-CS	300	520	60	25	19,3
FR30P-520-V	300	520	60	25	19,5
FR37G-483-C	370	483	123	25	47,3
FR37G-360-D	370	360	123	25	35,3
FR37G-700-C	370	700	123	25	68,7
FR37G-577-D	370	577	123	25	56,7

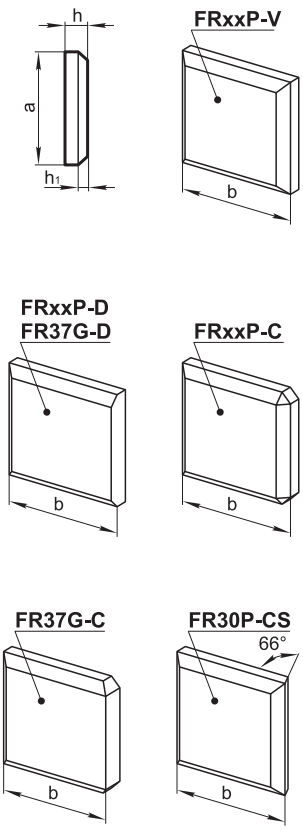

FR30RG

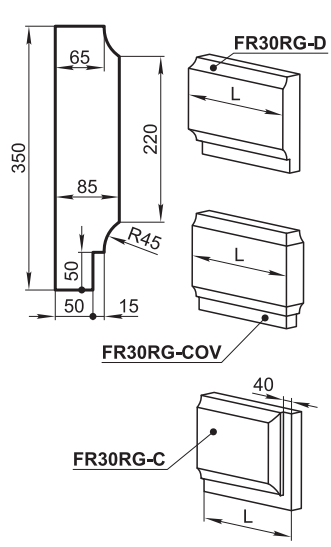

	L	Масса, кг
FR30RG-COV-0-383	468	27,3
FR30RG-COV-383-0	468	27,3
FR30RG-560-D	560	33,1
FR30RG-600-CL+	640	36,7
FR30RG-600-CR+	640	36,7

FRxxG, FR40A

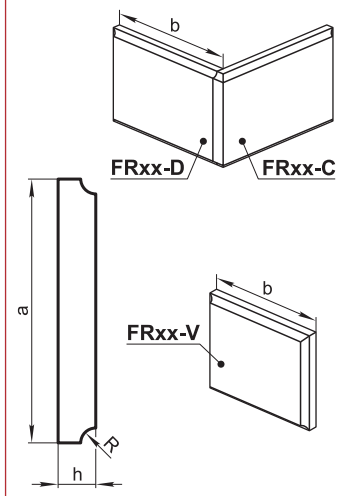

	a	b	h	R	Масса, кг
FR36G-D	355	505	50	20	18,8
FR36G-C	355	555	50	20	20,6
FR35G-D	350	500	50	20	18,3
FR35G-C	350	550	50	20	20,2
FR35G-V	350	450	50	20	16,3
FR40A-C	400	720	80	15	50
FR40A-D	400	640	80	15	44,5

FRxxV, FR35KG

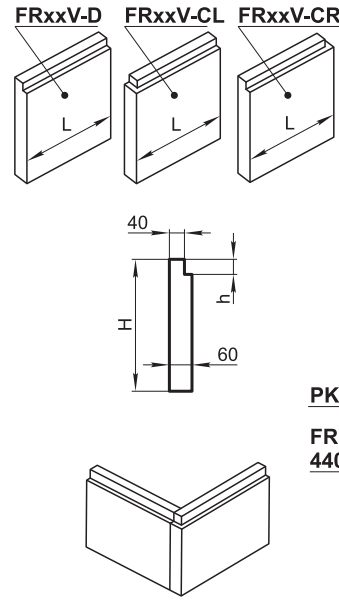

	H	L	h	Масса, кг
FR35KG-530-D	350	530	50	26,8
FR35KG-600-CL	350	600	50	30,2
FR35KG-600-CR	350	600	50	30,2
FR35V-440-D	350	440	40	20,3
FR35V-800-D	350	800	40	37
FR35V-500-CL	350	500	40	23,1
FR35V-500-CR	350	500	40	23,1
FR35V-540-CL	350	540	40	24
FR35V-540-CR	350	540	40	24
FR35V-860-CL	350	860	40	40
FR35V-860-CR	350	860	40	40
FR41V-700-D	406	700	30	36,6
FR41V-350-CL	406	350	30	18,2
FR41V-350-CR	406	350	30	18,2
FR41V-700-CL	406	700	30	36,5
FR41V-700-CR	406	700	30	36,5
FR42V-800-CL	420	800	30	43,3
FR42V-800-CR	420	800	30	43,3
FR42V-800-D	420	800	30	43,3
FR45V-650-D	450	650	40	37,1
FR45V-700-D	450	700	40	40,4
FR45V-710-CL	450	710	40	41
FR45V-710-CR	450	710	40	41
FR49V-650-D	490	650	40	40,9
FR49V-710-CL	490	710	40	44,6
FR49V-710-CR	490	710	40	44,6

P44R

	Количество	Масса, кг
PK44R	1	37,8
FR35V-440-D	5	20,3
PB44R	1	19,3

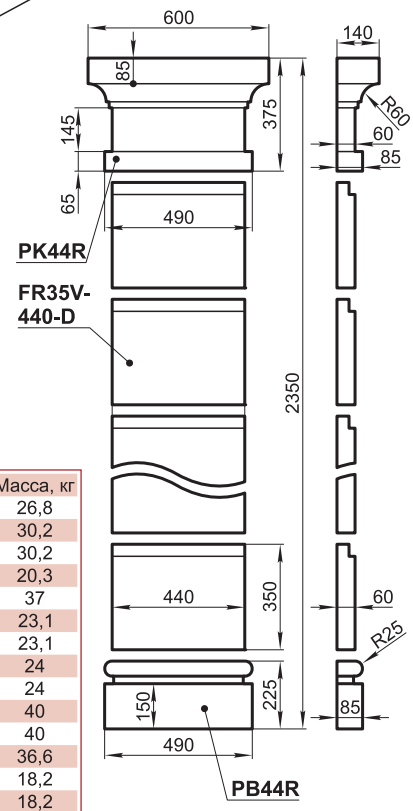

Масса в сборе 158,6 кг.
Тело пилястры P44R состоит из наборных элементов (рустовых камней FR35V-44-D), поэтому пилястра может иметь различную высоту.

FR80A, FR85A

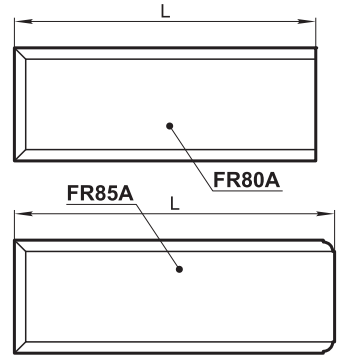

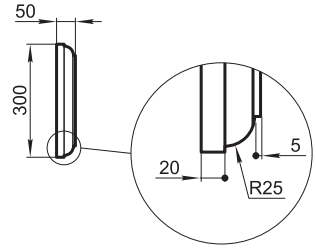

	L	Масса, кг
FR80A	800	24,9
FR85A	850	26,4

тел.: 641-2420, 641-2422 (факс), 796-6471, 796-7053
www.grandek.ru, e-mail: info@grandek.ru

FRxxM

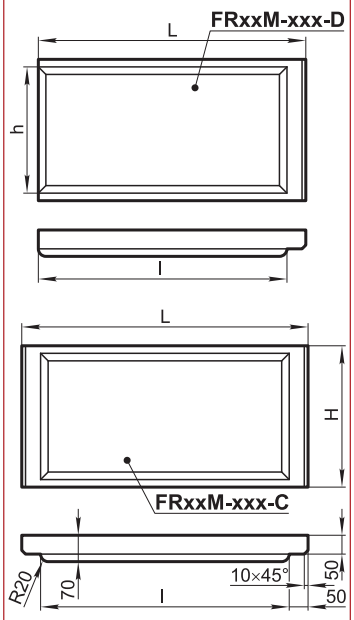

	L	H	l	h	Масса,кг
FR38M-510-D	510	375	460	335	27,5
FR38M-560-C	560	375	460	335	29,5
FR38M-710-D	710	375	660	335	36,6
FR38M-760-C	760	375	660	335	40,6
FR45M-710-D	710	452	660	412	46,8
FR45M-760-C	760	452	660	412	49,3

FR50B

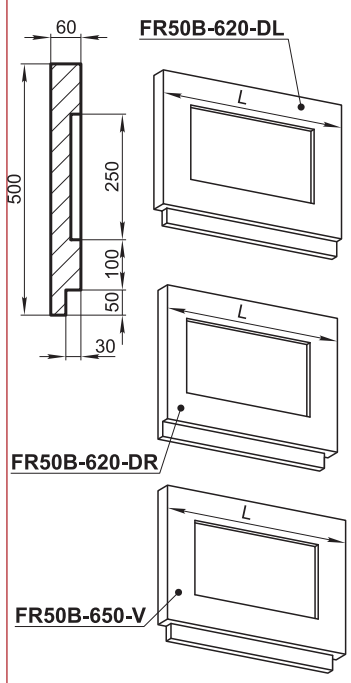

	L	Масса,кг
FR50B-620-DL	620	33,8
FR38M-560-C	620	33,8
FR38M-710-D	650	35,6

FR80DI

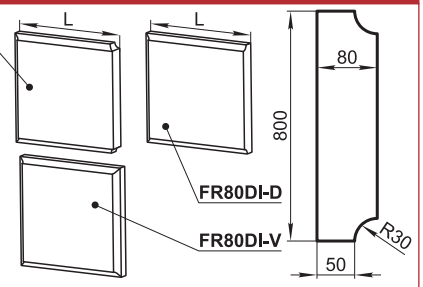

	L	Масса, кг
FR80DI-1000-V	1000	135,4
FR80DI-840-V	840	113,3
FR80DI-594-V	594	79,5
FR80DI-840-C	840	114,3
FR80DI-750-C	750	101,9
FR80DI-695-C	695	94,4
FR80DI-600-C	600	81,3
FR80DI-757-D	757	103
FR80DI-297-D	297	39,7

FRxxF



	H	L_{max}	Масса, кг
FR43F-750-D	435	750	40,9
FR43F-810-CL	435	810	44,1
FR43F-810-CR	435	810	44,1
FR46F-800-D	458	800	46,1
FR46F-760-CL	458	760	43,7
FR46F-760-CR	458	760	43,7
FR47F-850-D	472	850	50,5
FR47F-810-CL	472	810	48,1
FR47F-810-CR	472	810	48,1
FR48F-700-D	483	700	42,6
FR48F-760-CL	483	760	46,2
FR48F-760-CR	483	760	46,2

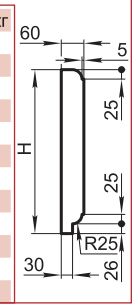

FR35N

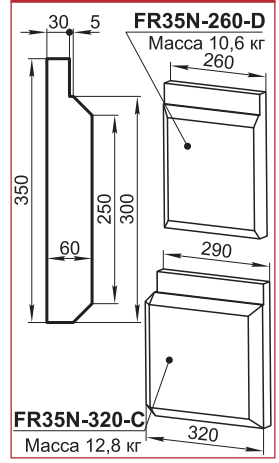

CK17RF

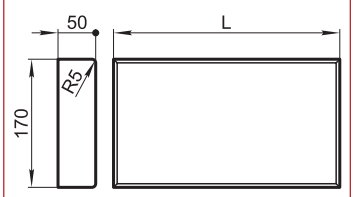

	L	Масса, кг
CK17RF	300	5,6
CK17RF-C	300	5,6
CK17RF-D	300	5,6
CK17RF-CP	150	2,8
CK17RF-DP	150	2,8
CK17RF-L	910	17

CP15V

Масса погонного метра 19,4 кг

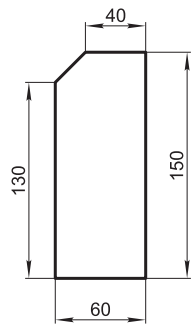

FR43N

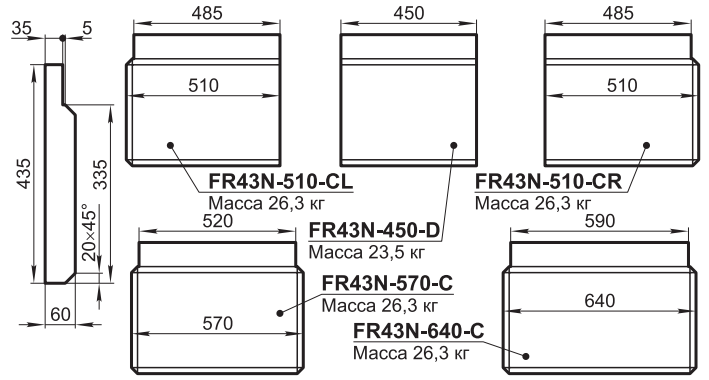

CK35V

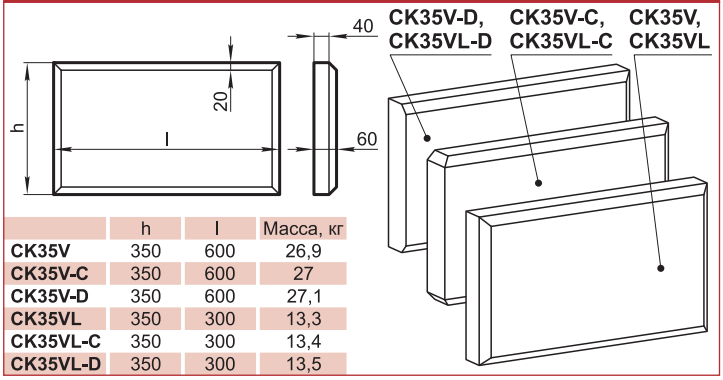

	h	l	Масса, кг
CK35V	350	600	26,9
CK35V-C	350	600	27
CK35V-D	350	600	27,1
CK35VL	350	300	13,3
CK35VL-C	350	300	13,4
CK35VL-D	350	300	13,5

CK35N, CK35NC

Масса 27,5 кг

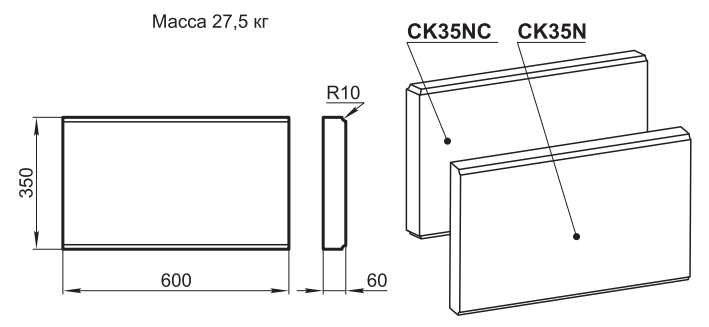

FT9S, FT12S

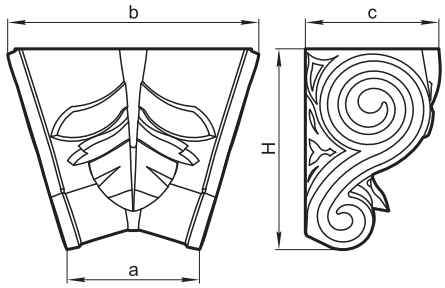

	H	a	b	c	Масса, кг
FT9S	160	98	197	99	3,5
FT12S	200	130	250	132	7,4

FT13C, FT20C

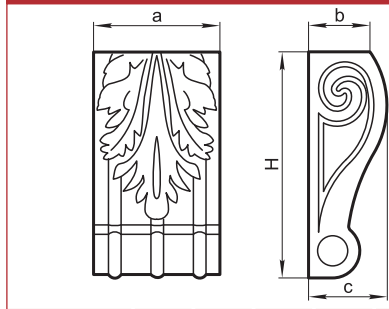

	H	a	b	c	Масса, кг
FT13C	225	125	57	78	4,1
FT20C	360	200	98	137	14,3

FT14B

Масса 5,5 кг

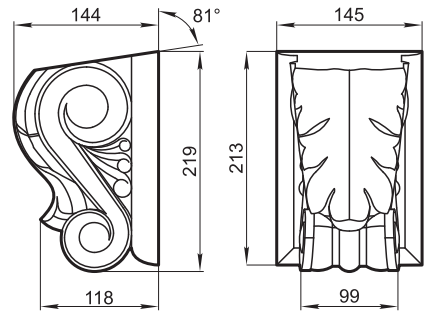

FT18A

Масса 16,3 кг

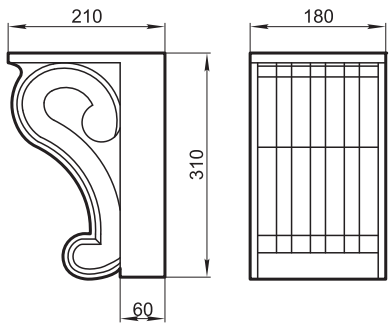

FT16x24V

Масса 6,8 кг

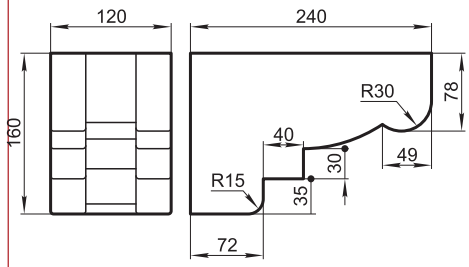

FT25T

Масса 5,4 кг

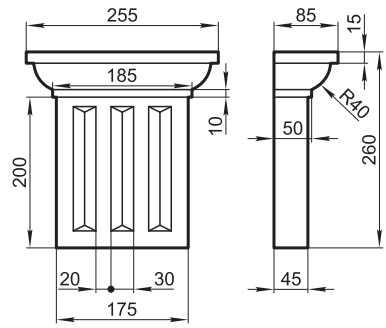

FT34B, FT48B

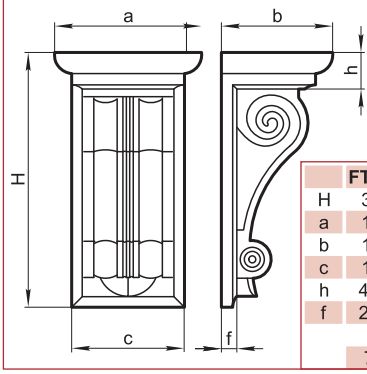

	FT34B	FT48B
H	338	473
a	195	273
b	148	207
c	150	210
h	48,5	68
f	20,5	29
Масса, кг	7,7	22

FT45C, FT89C

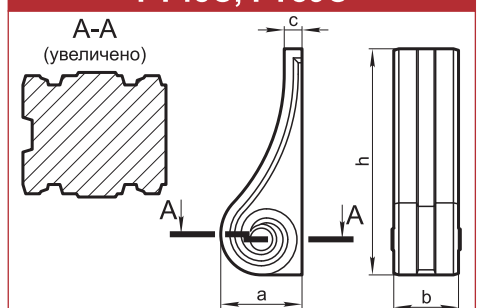

	a	b	c	h	Масса, кг
FT45C	160	129	35	450	10,1
FT89C	320	255	70	890	78,3

FT57L

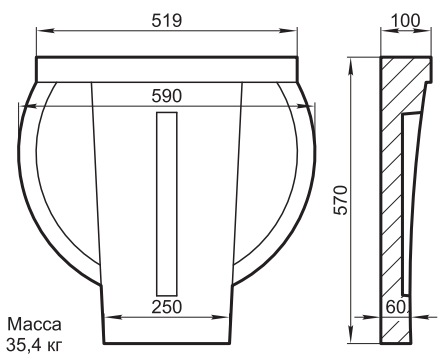

Масса 35,4 кг

FT13VA

Масса 8,3 кг

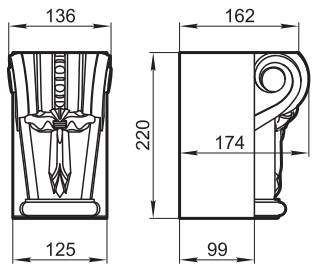

FT39L

Масса 24,3 кг

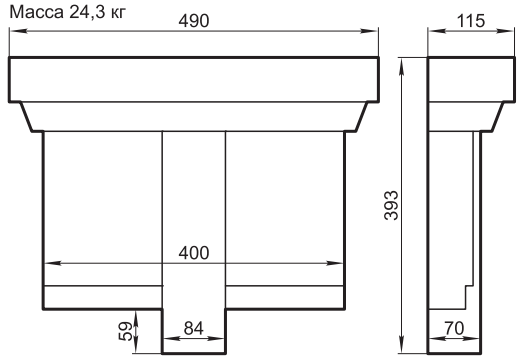

FT45L

Масса 34,3 кг

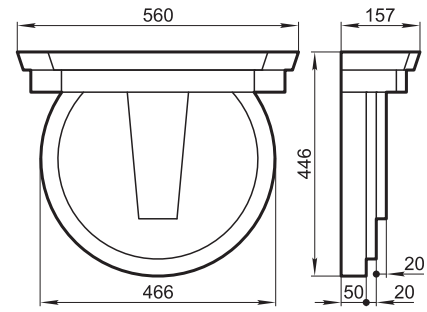

ГРАНДЕК
тел.: 641-2420, 641-2422 (факс), 796-6471, 796-7053
www.grandek.ru, e-mail: info@grandek.ru

тел.: 641-2420, 641-2422 (факс), 796-6471, 796-7053
www.grandek.ru, e-mail: info@grandek.ru

FT43BF

Масса 43 кг

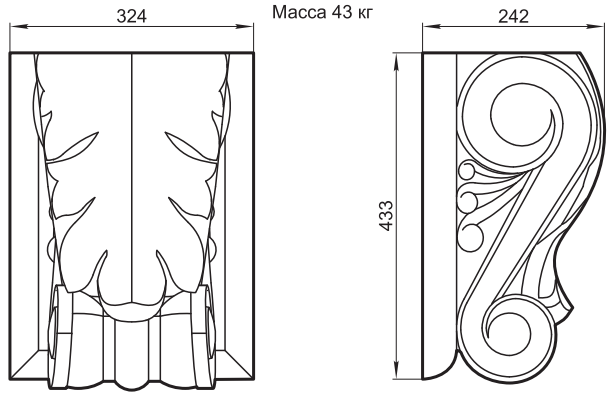

FT62L

Масса 26 кг

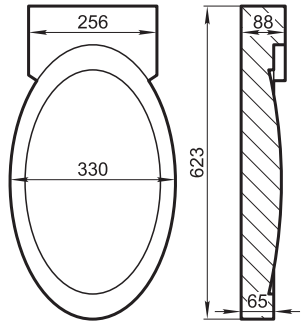

FT46SB

Масса 12,5 кг

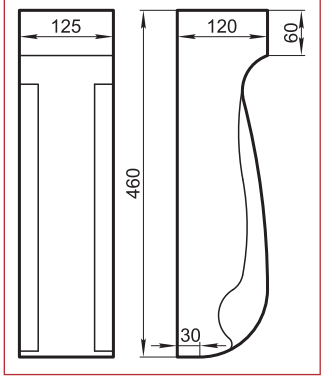

FT13K

Масса 4,5 кг

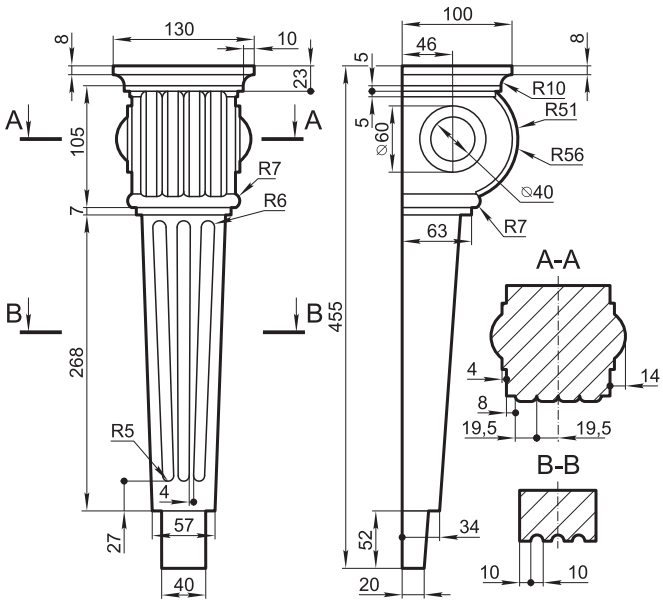

FT47F

Масса 49,6 кг

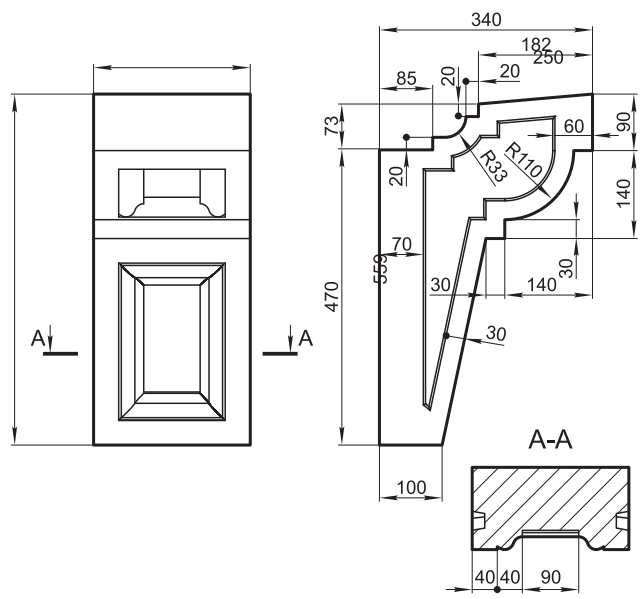

FT74L

Масса 42,8 кг

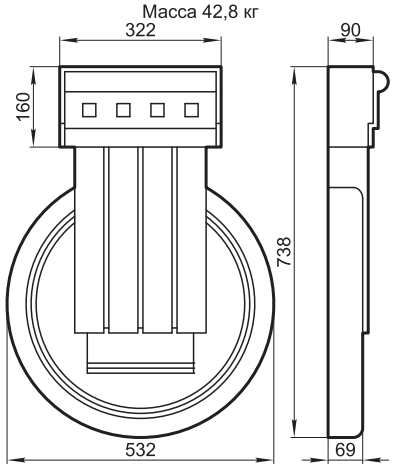

FT20G

Масса 47,4 кг

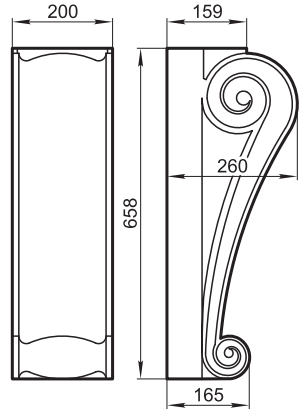

FT64L

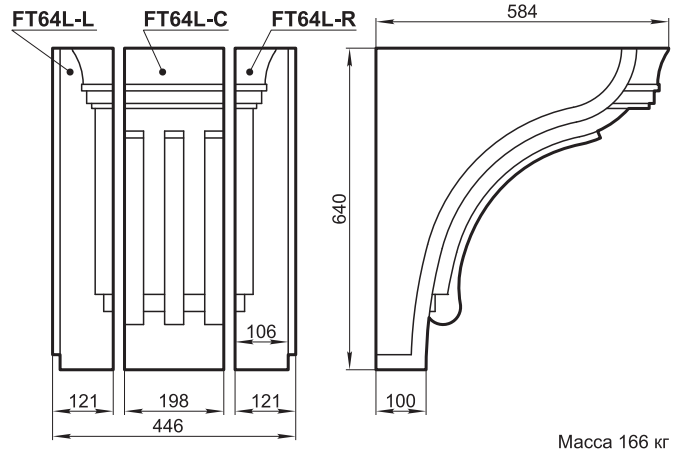

Масса 166 кг

FT26M

Масса 103,4 кг

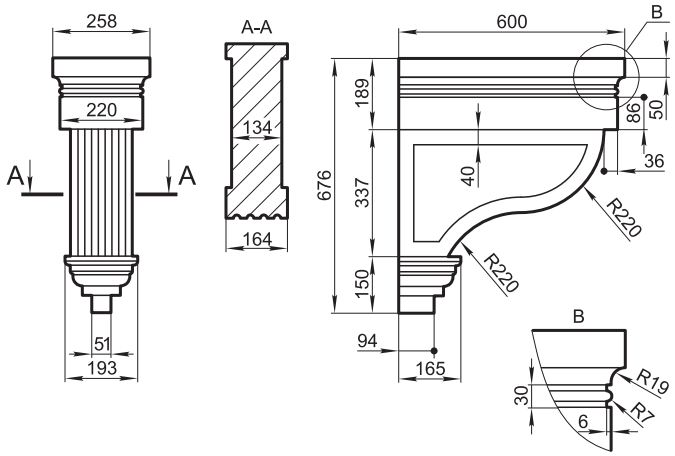

FT58SB

Масса 143 кг

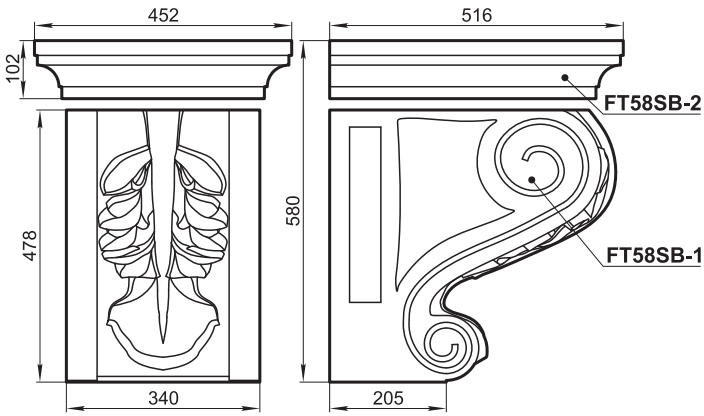

FT75AK

Масса 178 кг

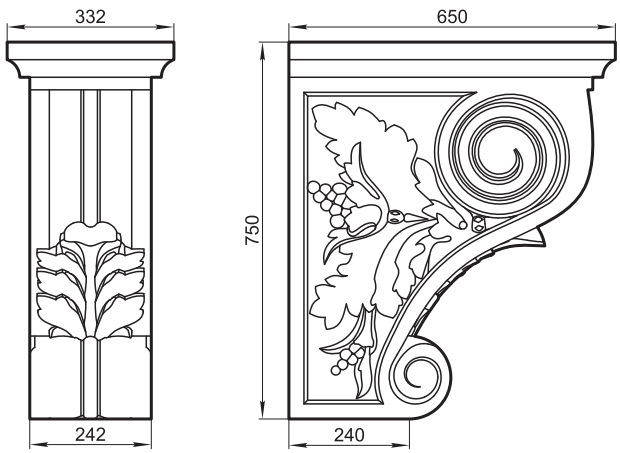

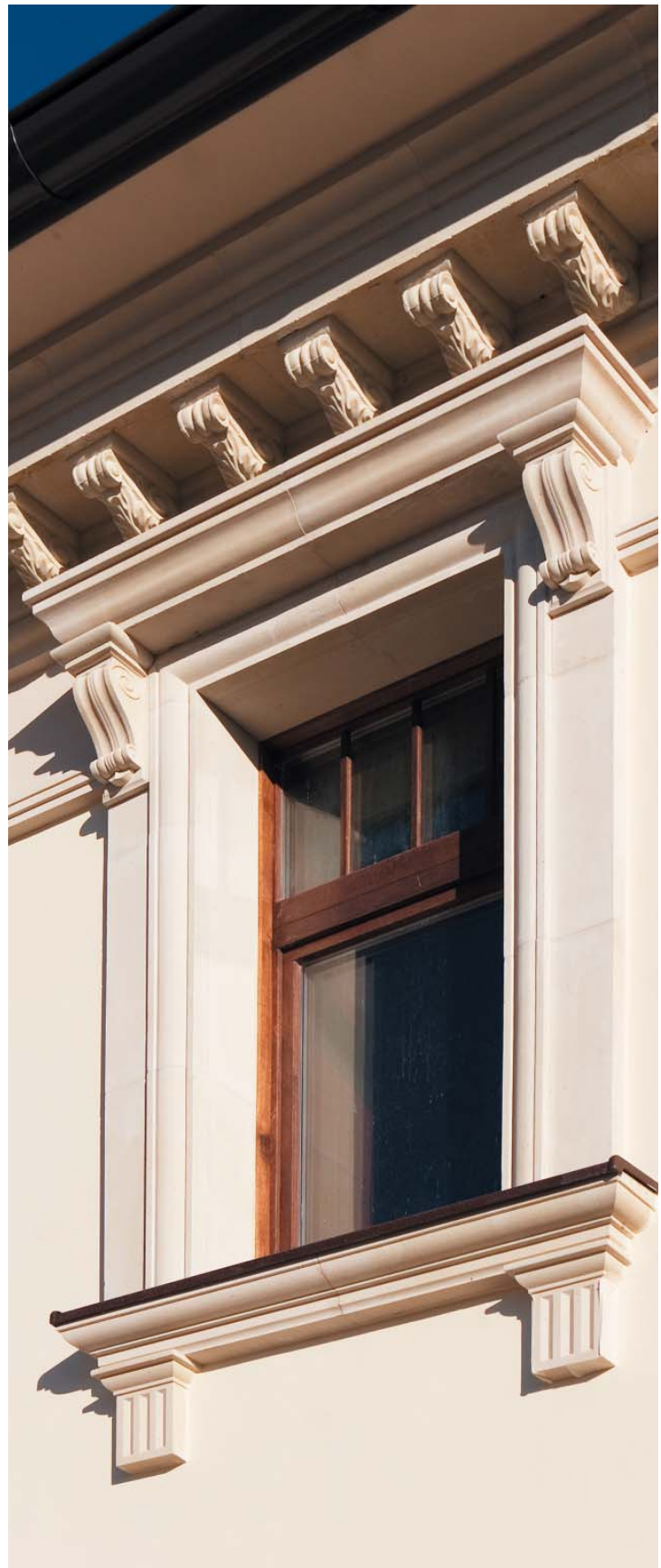

ГРАНДЕК
тел.: 641-2420, 641-2422 (факс), 796-6471, 796-7053
www.grandek.ru, e-mail: info@grandek.ru

тел.: 641-2420, 641-2422 (факс), 796-6471, 796-7053
www.grandek.ru, e-mail: info@grandek.ru

OTxxB, OT14LA

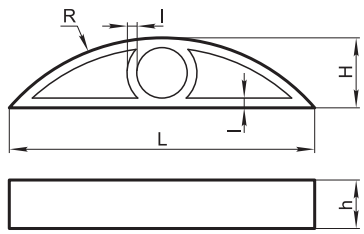

	L	l	R	H	h	Масса, кг
OT10B	2045	70	1600	370	100	104,2
OT14LA	1410	40	1050	272	85	46,2
OT15BA	1840	35	1350	362	149	143,3

OTxxD

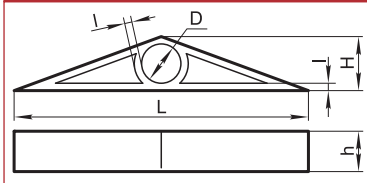

	L	l	h	H	D	Масса, кг
OT120D	1199	30	149	220	160	42
OT224D	2240	50	70	400	238	62
OT270D	2701	50	129	441	330	155,1
OT293D	2930	75	70	904	550	180
OT96DA	959	30	149	150	-	23
OT466P	4660	100	80	1075	823	377
OT175D	1750	50	90	310	200	49,3

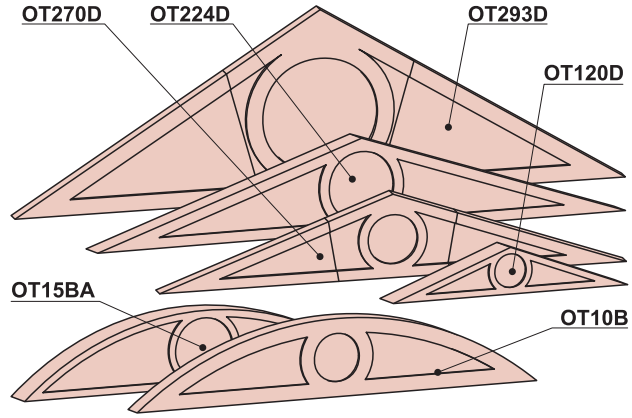

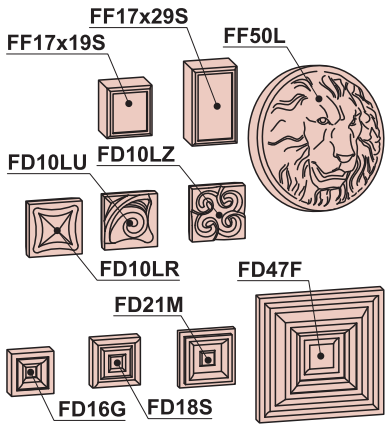

FD32xXXS

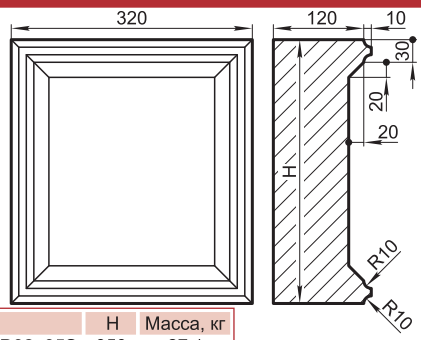

	H	Масса, кг
FD32x35S	350	27,1
FD32x57S	570	43,9

FD17xXXS

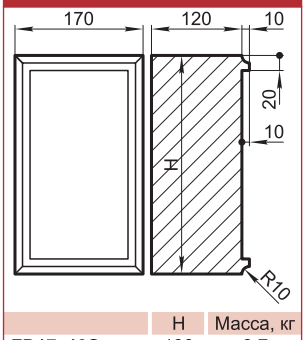

	H	Масса, кг
FD17x19S	190	8,7
FD17x29S	290	13,2

FD18S

Масса 4 кг

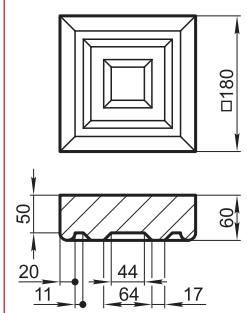

FD47F

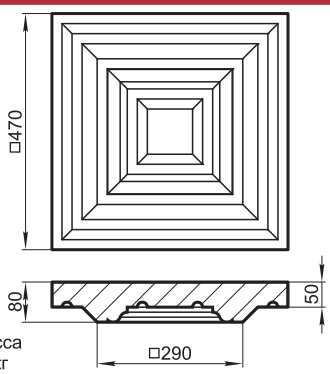

Масса
28 кг

FD16G

Масса 3,4 кг

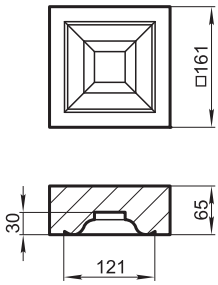

FD21M

Масса 3,8 кг

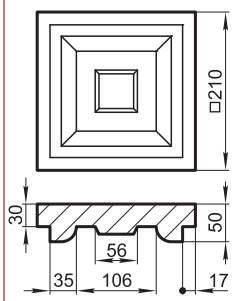

FD10Lx

Масса 1 кг

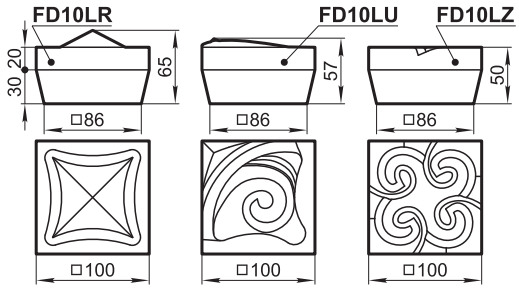

FF26ZR, FF82x

	FF26ZR	FF82B	FF82C
H	260	422	400
a	21	21	22
b	15	25	25
c	7	10	10
d	22	35	35
e	29	45	45
h	59	82	82
Масса, кг			
	18,7	44,6	43

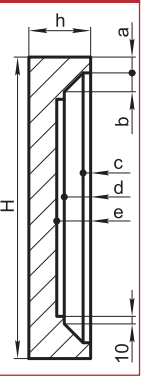

Филенки состоят из наборных элементов и могут иметь различную длину.

FF74C

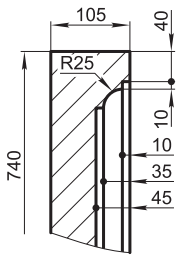

Филенка FF74C состоит из наборных элементов и может иметь различную длину. Масса погонного метра 108,8 кг.

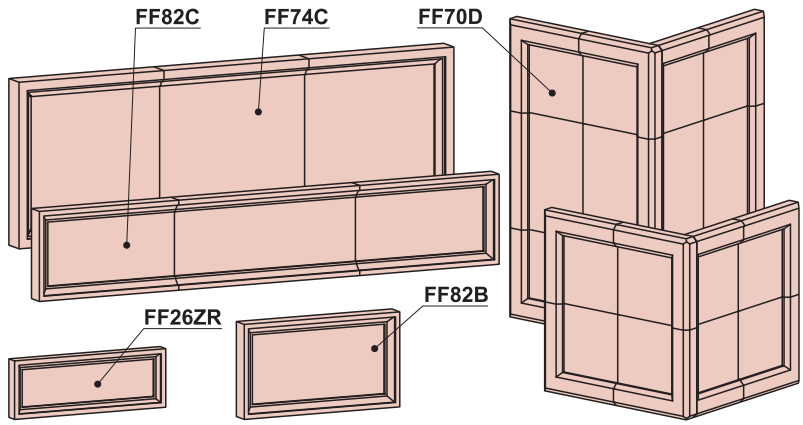

FF34SB

Масса 24,9 кг

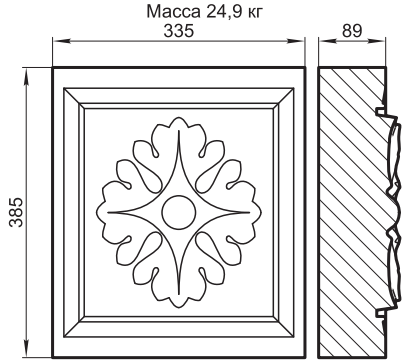

FF65SB

Масса 79,6 кг

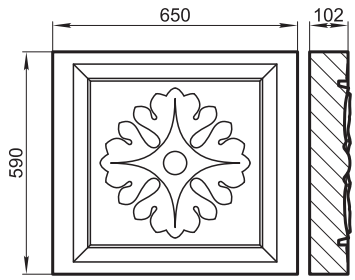

FF45C

Масса 13 кг

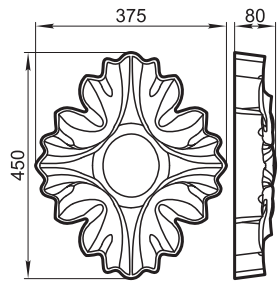

FFxxM

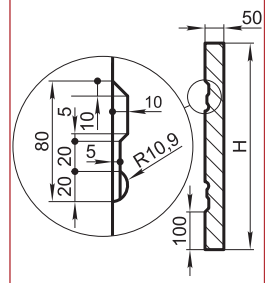

	H	Масса погонного метра, кг
FF55M	548	57,6
FF68M	680	72

FF1015W

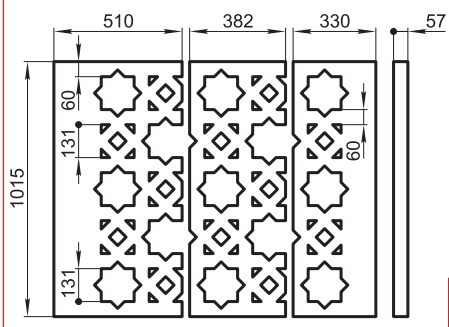

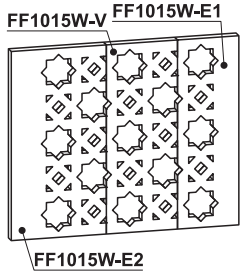

	Масса, кг
FF1015W-V	33,2
FF1015W-E1	33,1
FF1015W-E2	49,7

FF16S

Масса 12 кг

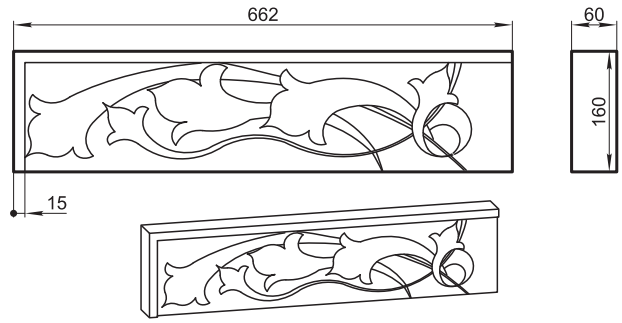

FF62RO

Масса 44 кг

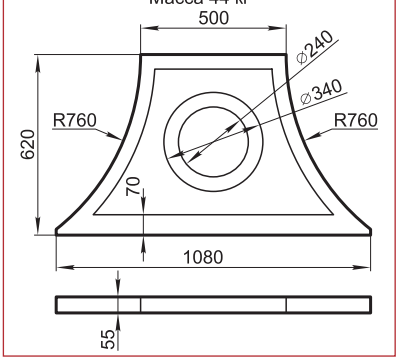

FF53RK

Масса 55 кг

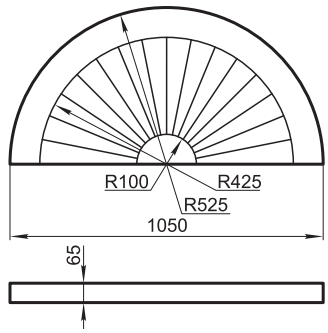

FF56M

Масса 42 кг

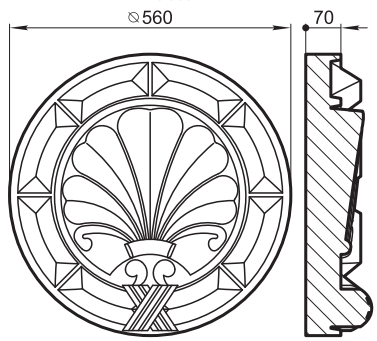

FF70FA

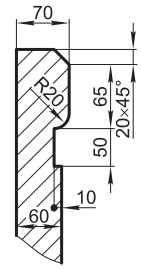

Филенка FF70FA состоит из наборных элементов и может иметь различные длину и высоту.

FF70D

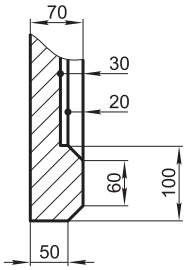

Филенка FF70D состоит из наборных элементов и может иметь различные длину и высоту.

FF52x105G

Масса 67 кг

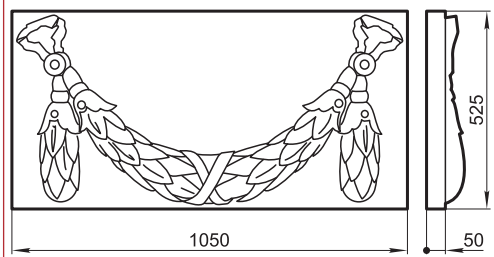

FF60G

Масса 79 кг

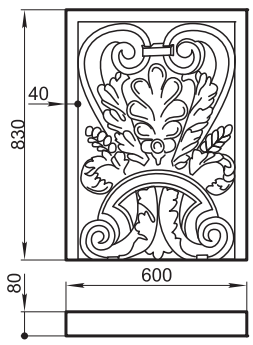

FD35C

Масса 7,8 кг

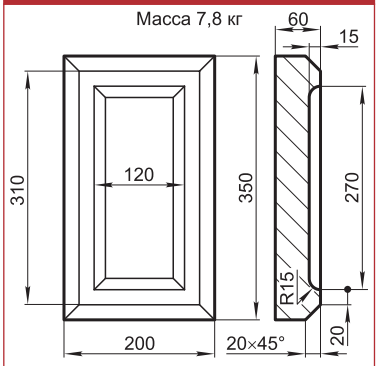

ГРАНДЕК
тел.: 641-2420, 641-2422 (факс), 796-6471, 796-7053
www.grandek.ru, e-mail: info@grandek.ru

FF40NP

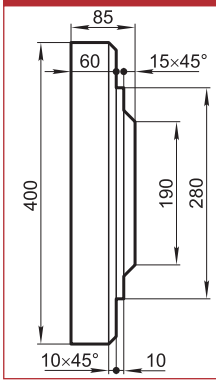

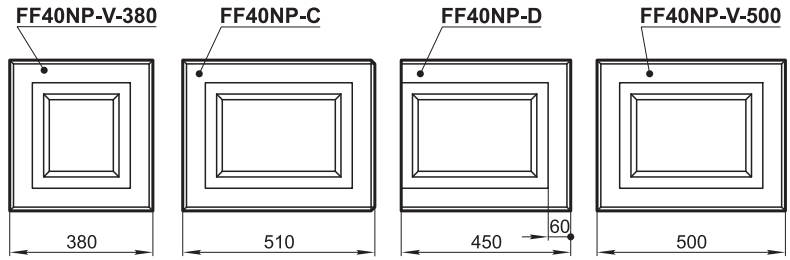

Масса 22,8 кг | Масса 31,3 кг | Масса 28,2 кг | Масса 30,6 кг

FF25R

Масса 9,8 кг

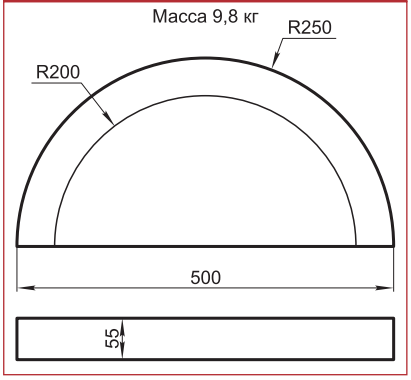

FF52L

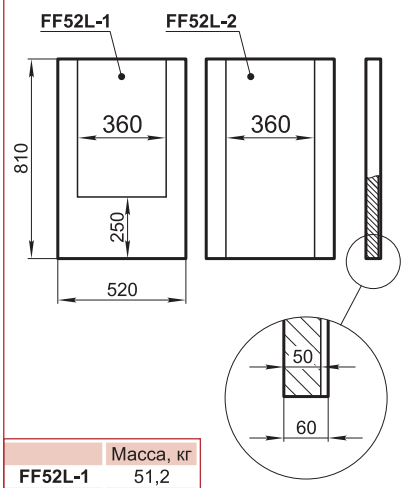

	Масса, кг
FF52L-1	51,2
FF52L-2	49,2

FF95x164G

Масса 220 кг

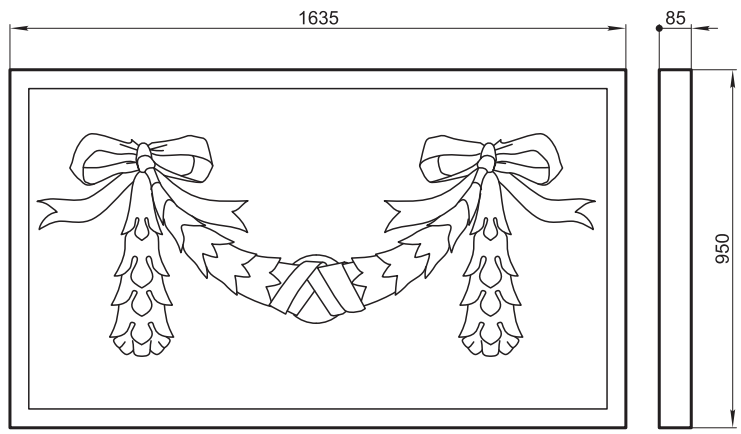

FF44B

Масса погонного метра 52,5 кг

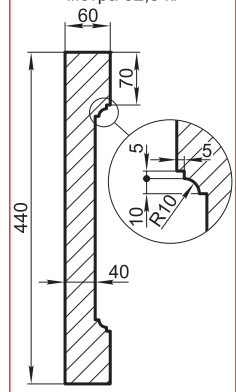

Филенка FF44B состоит из наборных элементов и может иметь различную длину.

FFxxF

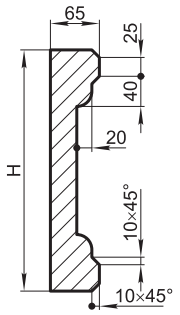

Филенки состоят из наборных элементов и могут иметь различную длину.

	H	Масса погонного метра, кг
FF32F	320	32,4
FF35F	345	34,3
FF36F	355	35,1
FF37F	370	36,3
FF45F	455	42

FFxxD

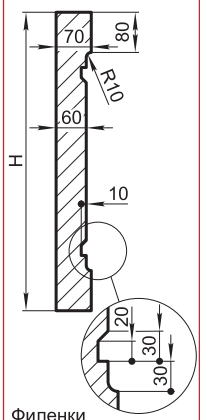

Филенки состоят из наборных элементов и могут иметь различную длину.

	H	Масса погонного метра, кг
FF42D	424	58,5
FF44D	444	61,1
FF59D	594	80,9
FF76D	764	103,4

FF50G

Масса погонного метра 72,7 кг

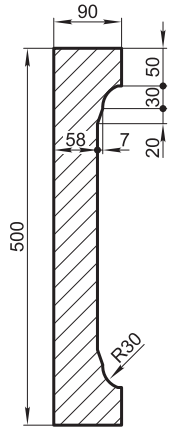

Филенка состоит из наборных элементов и может иметь различную длину.

FFxxS

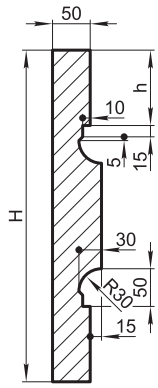

Филенки состоят из наборных элементов и могут иметь различную длину.

	H	h	Масса погонного метра, кг
FF49S	490	100	58,1
FF50S	500	80	60,8
FF58S	580	70	73

FF57M

Масса погонного метра 74 кг.

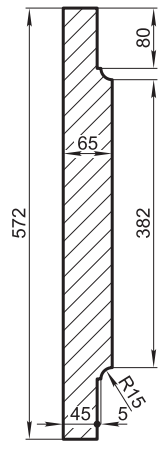

Филенки состоят из наборных элементов и может иметь различную длину.

FF49FK

Масса погонного метра 59,4 кг.

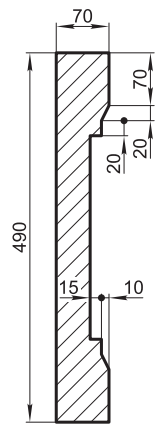

Филенка состоит из наборных элементов и может иметь различную длину.

FF90R

Масса погонного метра 144,3 кг

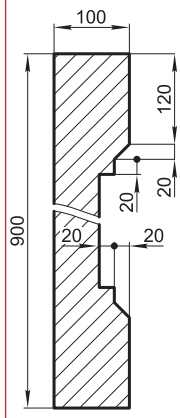

Филенка состоит из наборных элементов и может иметь различную длину.

K25T

	Количество	Масса, кг
KA25T	2	5,2
KK25T	2	3,5
KT25T	2	49,9
KB25T	2	5
KP25T	2	9,4

Масса в сборе 146 кг

Высоту колонны можно изменять, удлиняя или укорачивая цилиндрическую часть тела KT25T

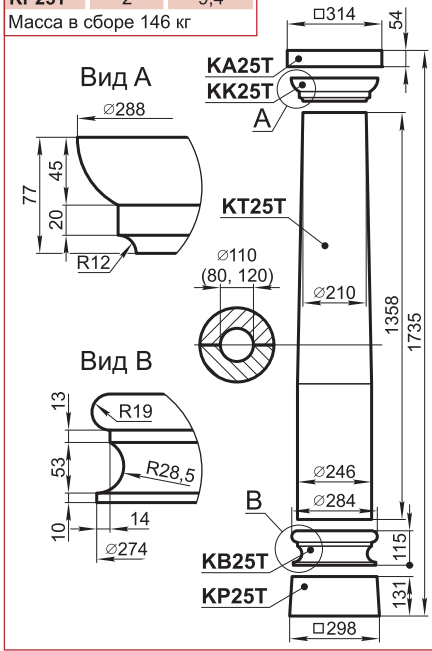

K24Q

	Количество	Масса, кг
KK24Q	2	15
KT24Q	10	23,7
KB24Q	2	5,9
KP24Q	2	6,3

Масса в сборе 292 кг

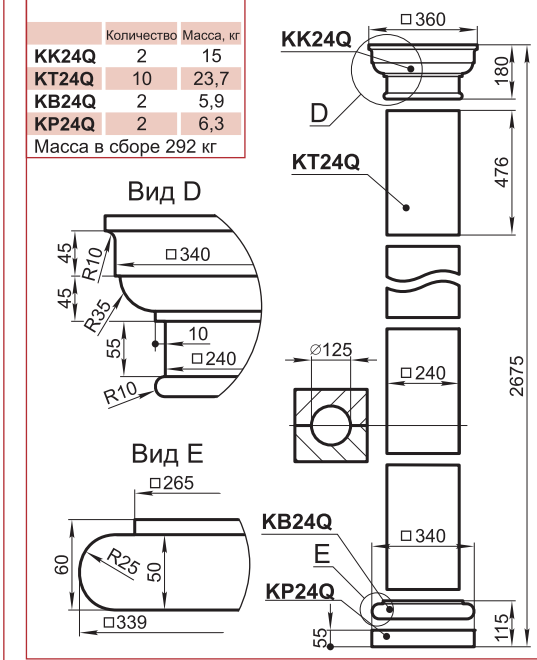



K26T

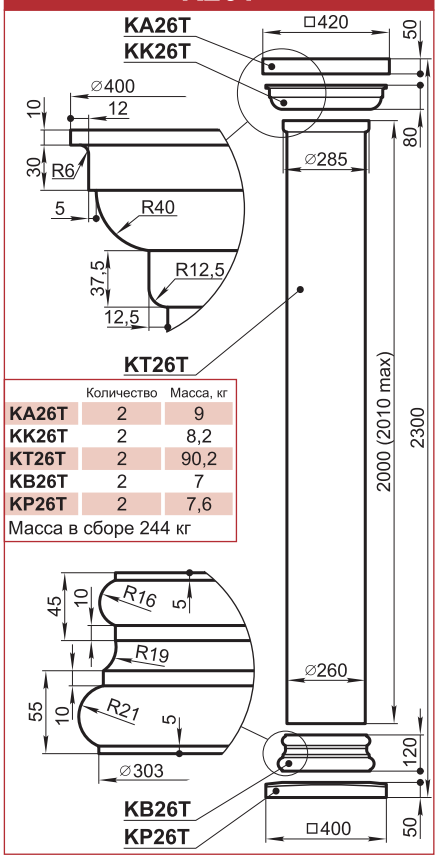

	Количество	Масса, кг
KA26T	2	9
KK26T	2	8,2
KT26T	2	90,2
KB26T	2	7
KP26T	2	7,6

Масса в сборе 244 кг

K26I, K26IL, K26D, K26DL

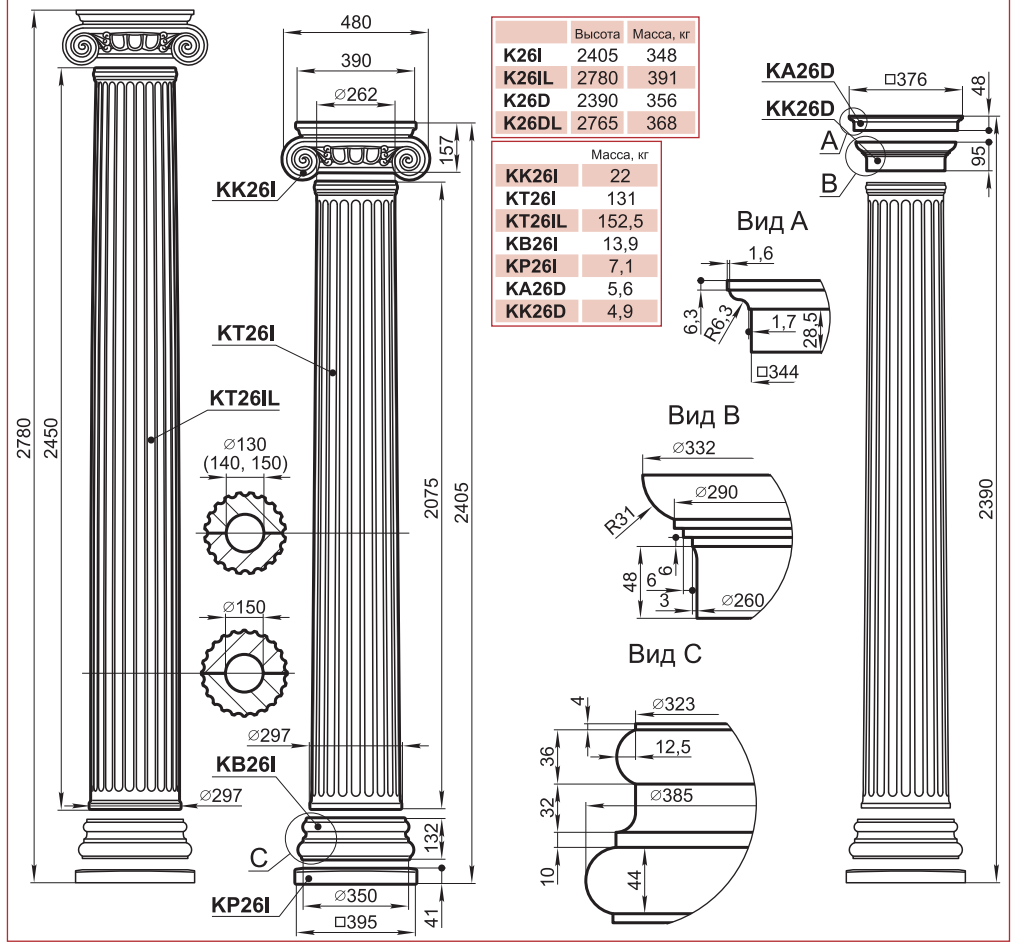

	Высота	Масса, кг
K26I	2405	348
K26IL	2780	391
K26D	2390	356
K26DL	2765	368

	Масса, кг
KK26I	22
KT26I	131
KT26IL	152,5
KB26I	13,9
KP26I	7,1
KA26D	5,6
KK26D	4,9

ГРАНДЕК
тел.: 641-2420, 641-2422 (факс), 796-6471, 796-7053
www.grandek.ru, e-mail: info@grandek.ru

тел.: 641-2420, 641-2422 (факс), 796-6471, 796-7053
www.grandek.ru, e-mail: info@grandek.ru

K26TL

	Количество	Масса, кг
KK26TL	2	14,1
KT26TL	6	31,5
KT26T	2	31,8
KB26TL	2	9,6

Масса в сборе 300 кг

Тело колонны K26TL состоит из наборных элементов, поэтому колонна может иметь различную высоту.

Вид A

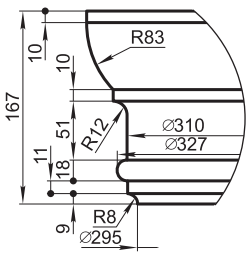

Вид B

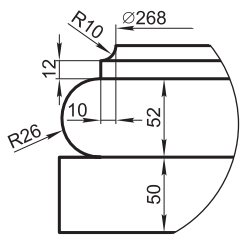

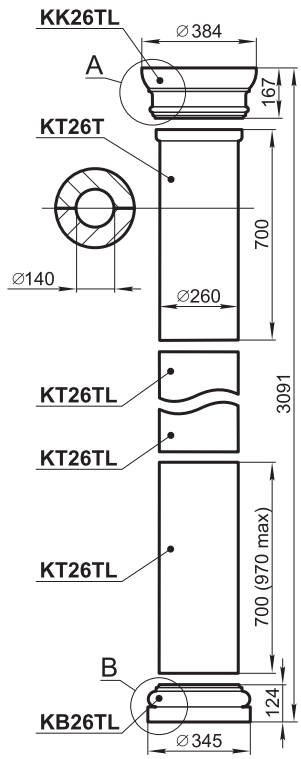

K32I

	Количество	Масса, кг
KK32I	2	45,1
KT32I-2	4	46,4
KT32I-1	4	46,8
KB32I	2	12,8
KP32I	2	8,1

Масса в сборе 504,8 кг

Вид C

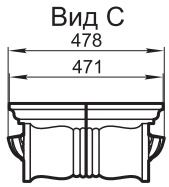

Вид D

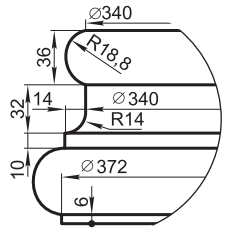

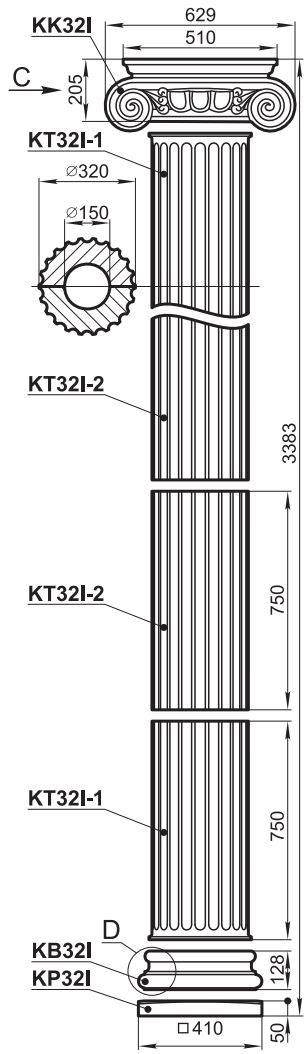

K35T

	Количество	Масса, кг
KA35T	2	8,7
KK35T	2	11,9
KT35T-3	2	47
KT35T-2	2	57,5
KT35T-1	2	59,3
KB35T	2	14,6
KP35T	2	19,5

Масса в сборе 437 кг

Вид E

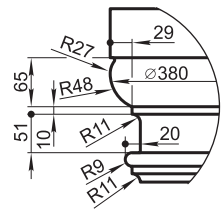

Вид F

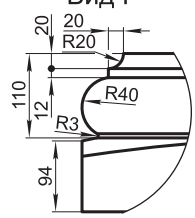

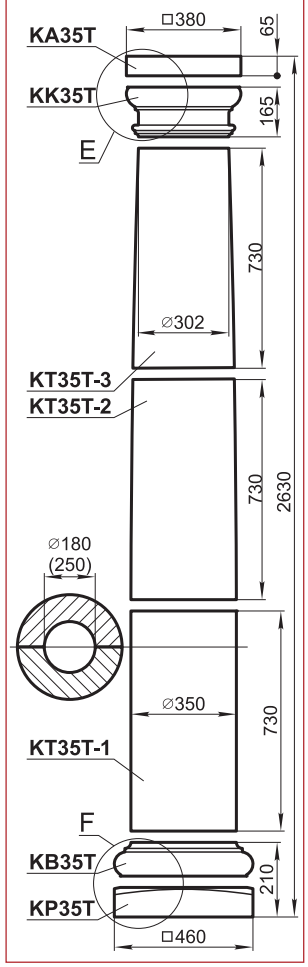

K37T

	Количество	Масса, кг
KK37T	2	51,2
KT37T-1	2	45,7
KT37T-2	2	52,3
KT37T-3	2	51
KT37T-4	2	44
KB37T	2	41,6
KP37T	2	32,6

Масса в сборе 636,8 кг

Вид G

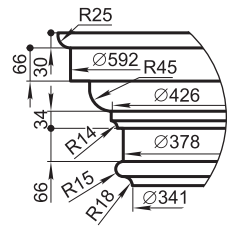

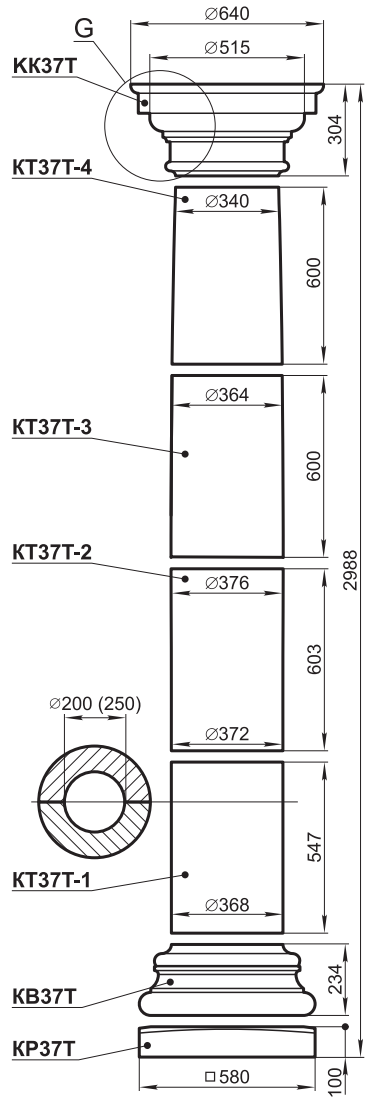

K36T, K36TL, K36TM

	h_1	h_2	H	Масса, кг
K36T	760	752	2594	446,2
K36TL	840	845	2852	463
K36TM	840	845	2574	505

K36T	Количество	Масса, кг
KK36TL	2	16
KT36T-3	2	52,8
KT36T-2	2	63,3
KT36T-1	2	68,7
KB36TL	2	22,3

K36TL	Количество	Масса, кг
KK36TL	2	16
KT36TL-3	2	55,9
KT36TL-2	2	67,8
KT36TL-1	2	69,5
KB36TL	2	22,3

K36TM	Количество	Масса, кг
KA36T	2	9,8
KK36T-2	2	11,6
KT36T-4	2	10,6
KT36T-3	2	52,8
KT36T-2	2	63,3
KT36T-1	2	68,7
KB36T-2	2	13
KP36T	2	14,2

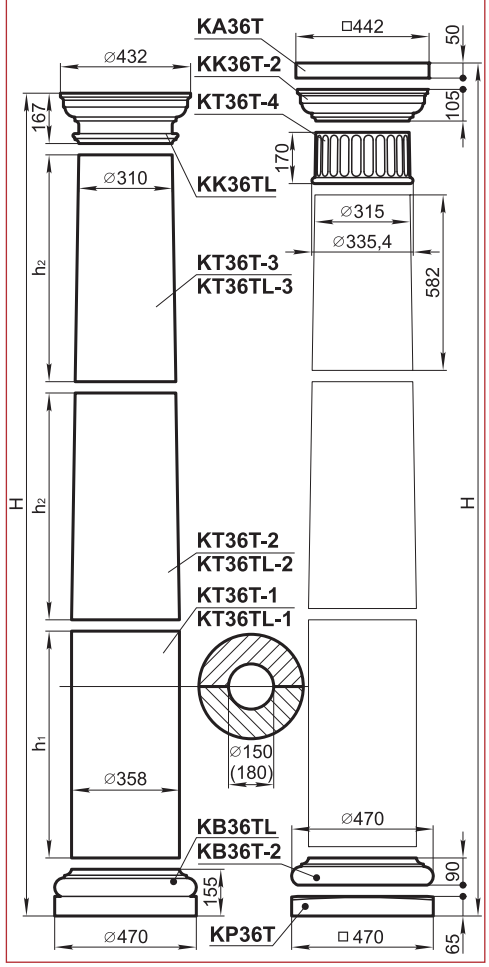

K39I, K39K

K39I	Количество	Масса, кг
KK32I	2	45,1
KK39K+	2	1,7
KT39K-3	2	42,1
KT39K-2	2	63,4
KT39K-1	2	68,1
KB39K	2	18,6
KP39K	2	13,1

Масса в сборе 504,2 кг

K39K	Количество	Масса, кг
KK39K	2	27,9
KK39K+	2	1,7
KT39K-3	2	42,1
KT39K-2	2	63,4
KT39K-1	2	68,1
KB39K	2	18,6
KP39K	2	13,1

Масса в сборе 469,8 кг

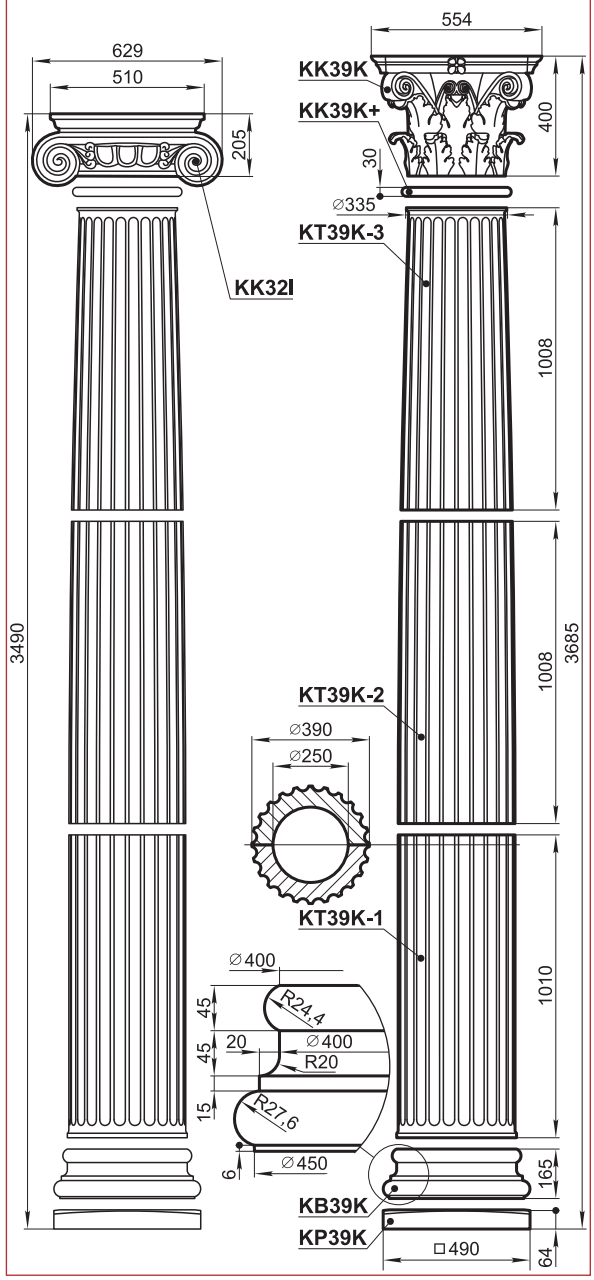

K40D

	Количество	Масса, кг
KA40D	2	10,4
KK40D	2	12,2
KT40D-3	2	54,5
KT40D-2	2	69,2
KT40D-1	2	73,0
KB40D	2	17,5
KP40D	2	24,8

Масса в сборе 523,2 кг

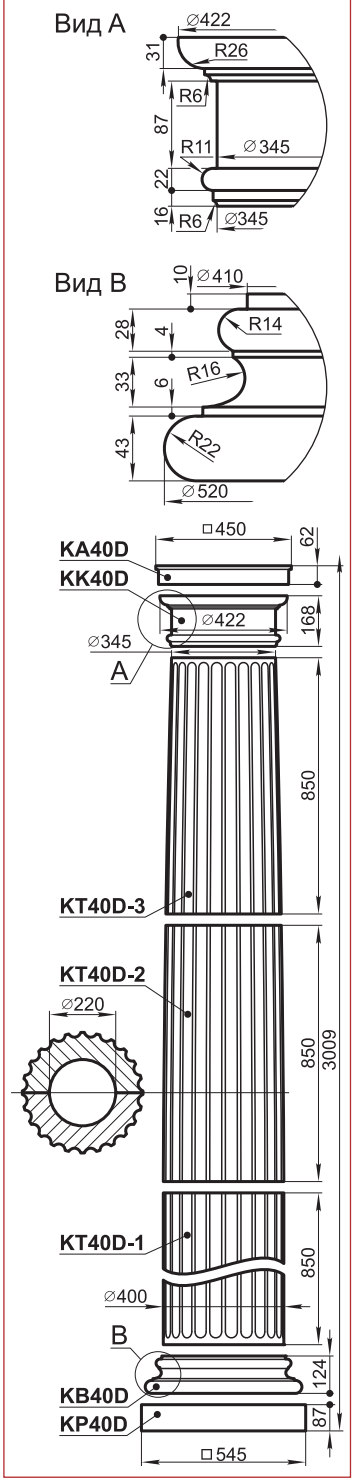

ГРАНДЕК
тел.: 641-2420, 641-2422 (факс), 796-6471, 796-7053
www.grandek.ru, e-mail: info@grandek.ru

тел.: 641-2420, 641-2422 (факс), 796-6471, 796-7053
www.grandek.ru, e-mail: info@grandek.ru

K42T

	Количество	Масса, кг
KA42T	2	10,1
KK42T	2	10,5
KT42T-3	2	56
KT42T-2	2	71,5
KT42T-1	2	74,1
KB42T	2	16,8
KP42T	2	25,9

Масса в сборе 529,8 кг

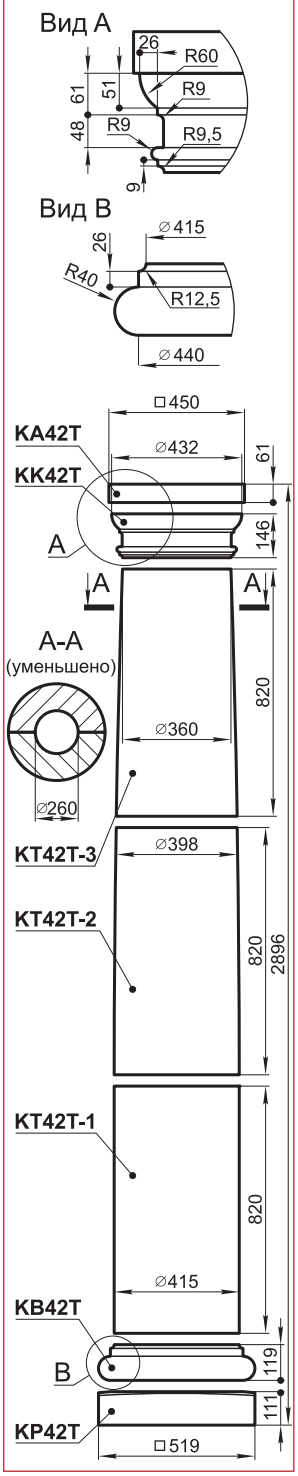

K43SF

	Количество	Масса, кг
KK43SF-1	2	47,4
KK43SF-2	2	24,6
KT43SF-1	8	35,8
KT43SF-2	4	34,4
KB43SF-1	2	36,8
KB43SF-2	2	19,6

Масса в сборе 681 кг

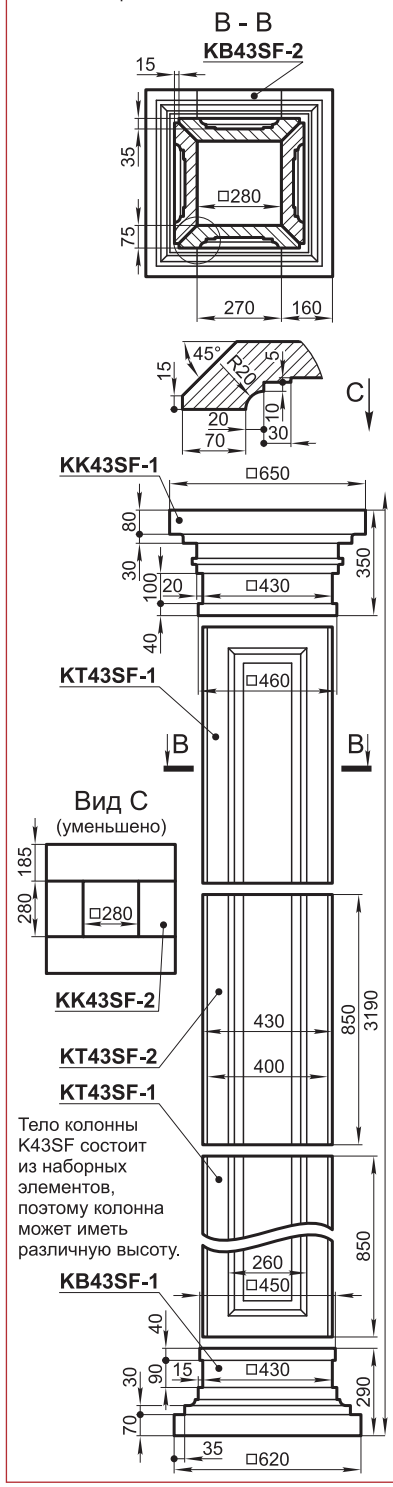

K45K, K45T

K45K

	Количество	Масса, кг
KK45K	2	45,7
KK45T+	2	4,6
KB45T	2	24,1
KT45T-1	2	86,9
KT45T-2	2	78,5
KT45T-3	2	60,5
KP45T	2	36,8

Масса в сборе 674,2 кг

K45T

	Количество	Масса, кг
KA45T	2	24,3
KK45T	2	19,4
KK45T+	2	4,6
KB45T	2	24,1
KT45T-1	2	86,9
KT45T-2	2	78,5
KT45T-3	2	60,5
KP45T	2	36,8

Масса в сборе 670,2 кг

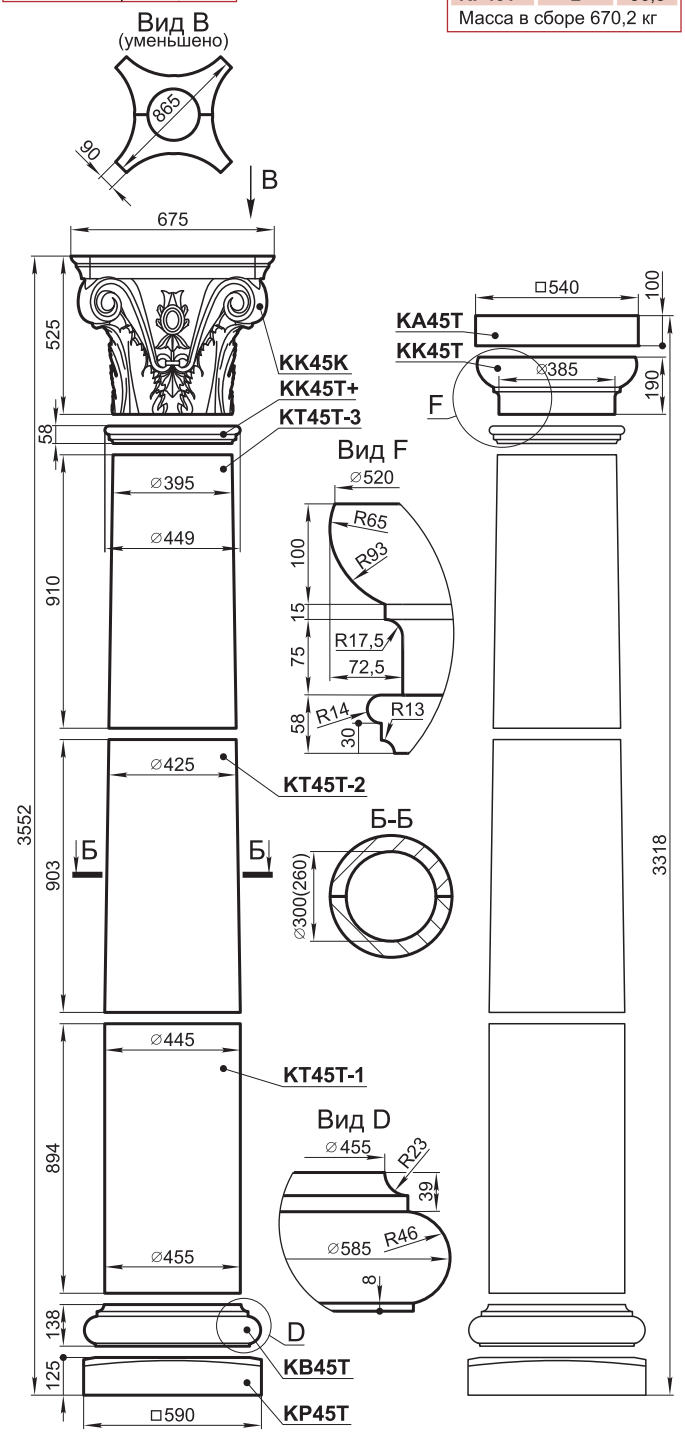

K48I, K48T

K48T	Количество	Масса, кг
KA48T	2	49,6
KK48T	2	45
KT48T-1	2	72,2
KT48T-2	2	74,3
KT48T-3	2	72,9
KT48T-4	2	64
KT48T-5	2	52,1
KB48T	2	31,6
KP48T	2	43,9

Масса в сборе - 1012 кг.

K48I	Количество	Масса, кг
KA48I	2	7,9
KK48I	2	27,8
KT48T-1	2	72,2
KT48T-2	2	74,3
KT48T-3	2	72,9
KT48T-4	2	64
KT48T-5	2	52,1
KB48I	2	33,9
KP48I	2	31,3

Масса в сборе - 874 кг.

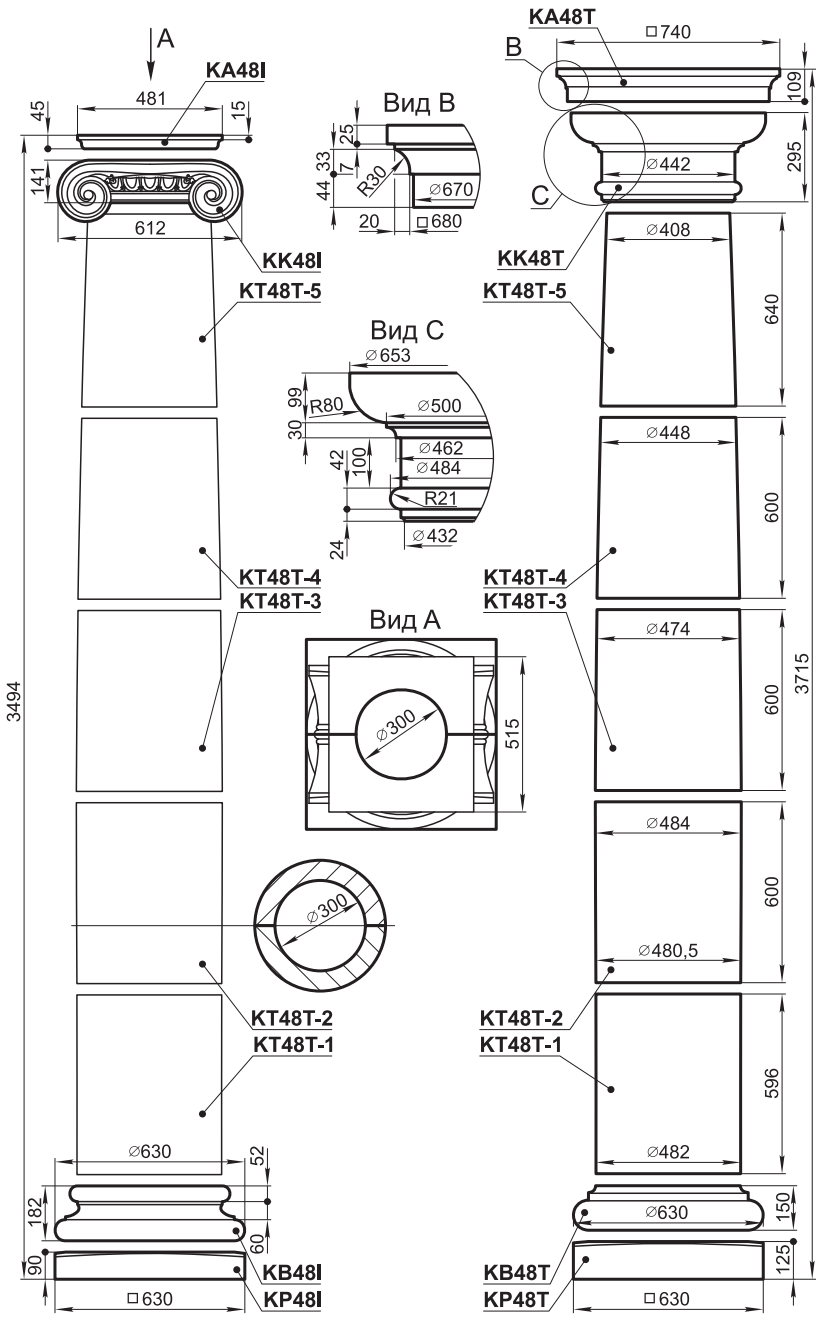

K49T

	Количество	Масса, кг
KA49T	2	25
KK49T	2	15
KK49T+	2	5,4
KT49T-4	2	54,1
KT49T-3	2	68,7
KT49T-2	2	84,2
KT49T-1	4	75,5
KB49T	2	37,2
KP49T	2	53,6

Масса в сборе 988 кг

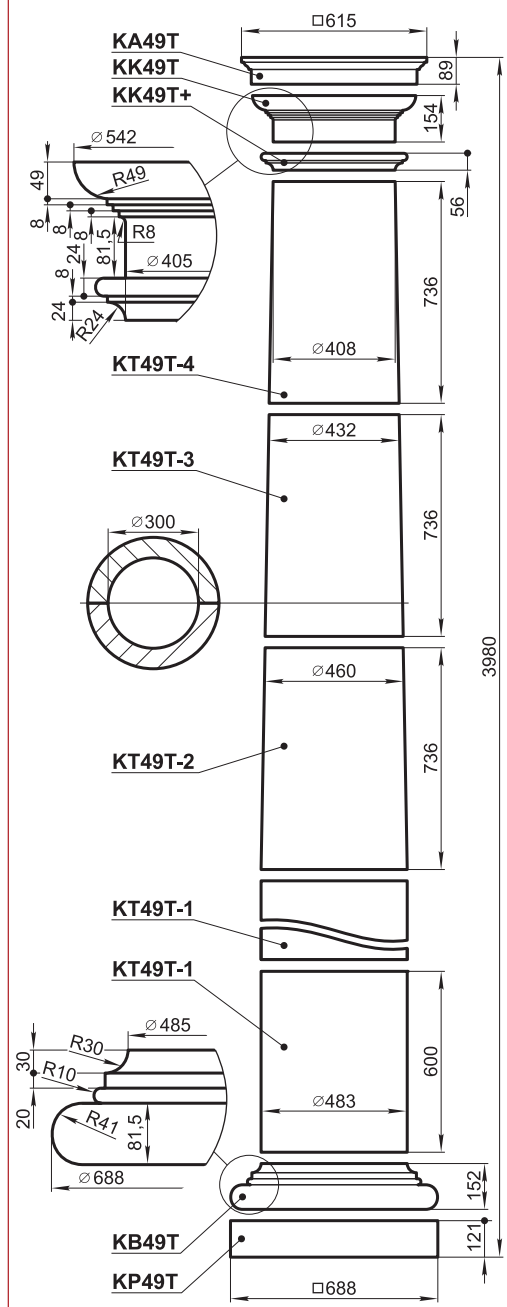

тел.: 641-2420, 641-2422 (факс), 796-6471, 796-7053
www.grandek.ru, e-mail: info@grandek.ru

тел.: 641-2420, 641-2422 (факс), 796-6471, 796-7053
www.grandek.ru, e-mail: info@grandek.ru

K51IB

	Количество	Масса, кг
KK51IB	2	62,7
KT51BG-1	8	36,2
KT51BG-2	12	34,8
KB51BG	2	62

Масса в сборе 957 кг

Тело колонны K51IB состоит из наборных элементов, поэтому колонна может иметь различную высоту.

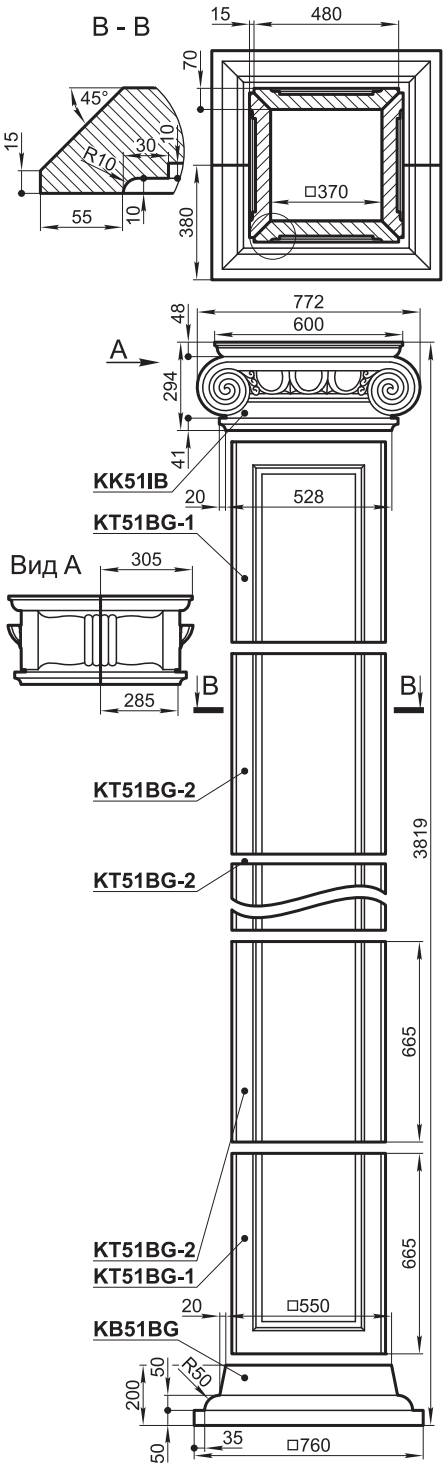

K52X

	Количество	Масса, кг
KK52X	2	83
KT52X	10	104
KB52X	2	91

Масса в сборе 1388 кг.

Тело колонны K52X состоит из наборных элементов, поэтому колонна может иметь различную высоту.

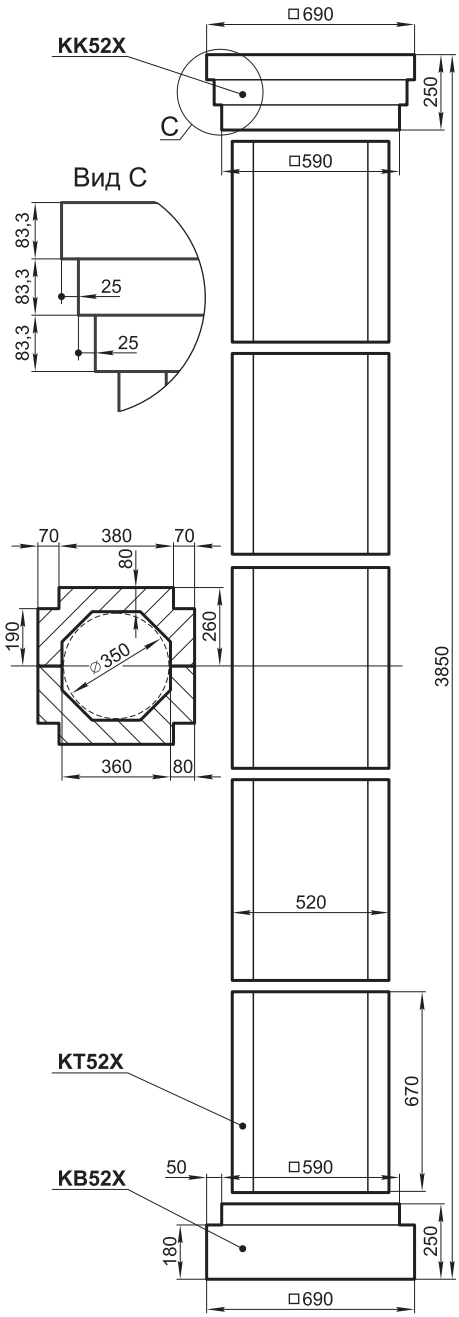

K52I

	Количество	Масса, кг
KA52I	2	9,2
KK52I	2	38,5
KT52I-7	2	48,3
KT52I-6	2	58,1
KT52I-5	2	66,2
KT52I-4	2	72,5
KT52I-3	2	76,7
KT52I-2	2	79
KT52I-1	2	79
KB52I	2	46,3
KP52I	2	27,8

Масса в сборе 1203 кг

Высоту колонны можно изменять, добавляя либо убирая цилиндрический элемент KT52I-1.

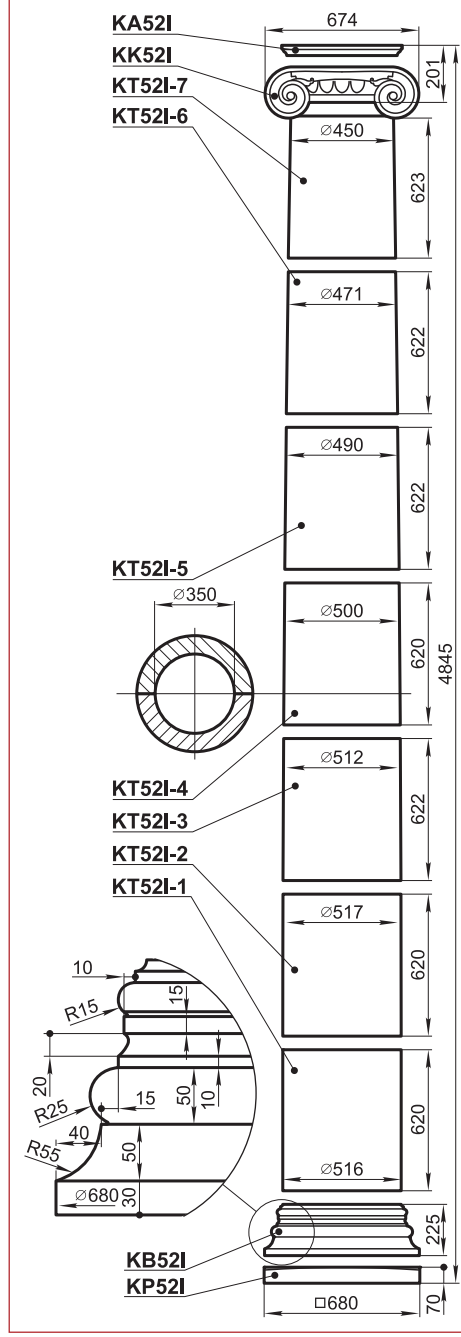

K53XI

	Количество	Масса, кг
KK53XI	2	140,3
PT40DT-1	4	48,6
PT40DT-2	8	44
PT40DT-3	4	51
PB40D	4	45

Масса в сборе 1211 кг

Тело колонны K53XI состоит из наборных элементов, поэтому колонна может иметь различную высоту.

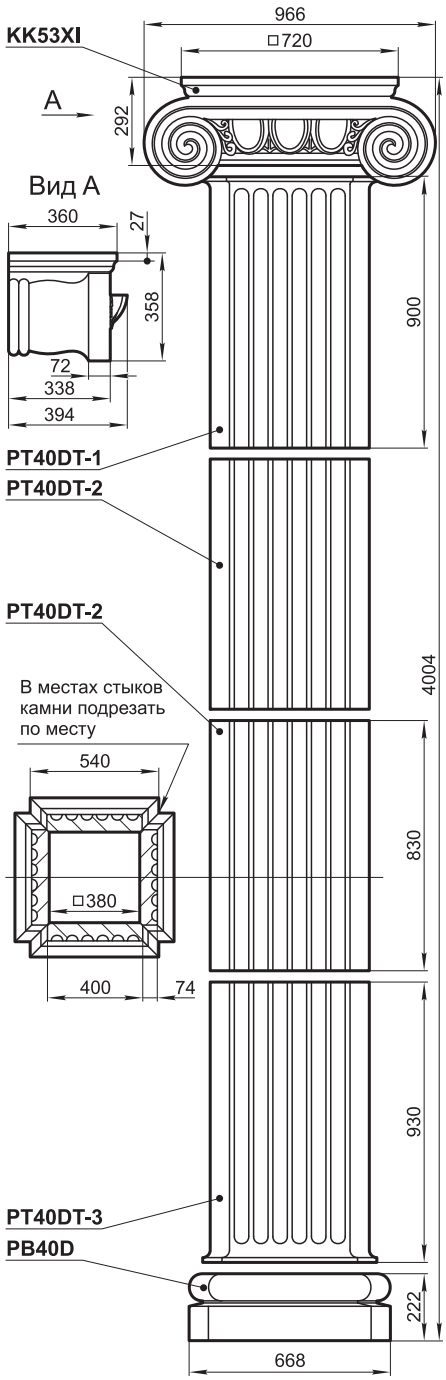

K54I

	Количество	Масса, кг
KA54I	2	13,8
KK54I	2	74,4
KT54I-4	2	84,7
KT54I-3	2	121,7
KT54I-2	2	168,6
KT54I-1	2	237,8
KB54I	2	65
KP54I	2	67,1

Масса в сборе 1666 кг

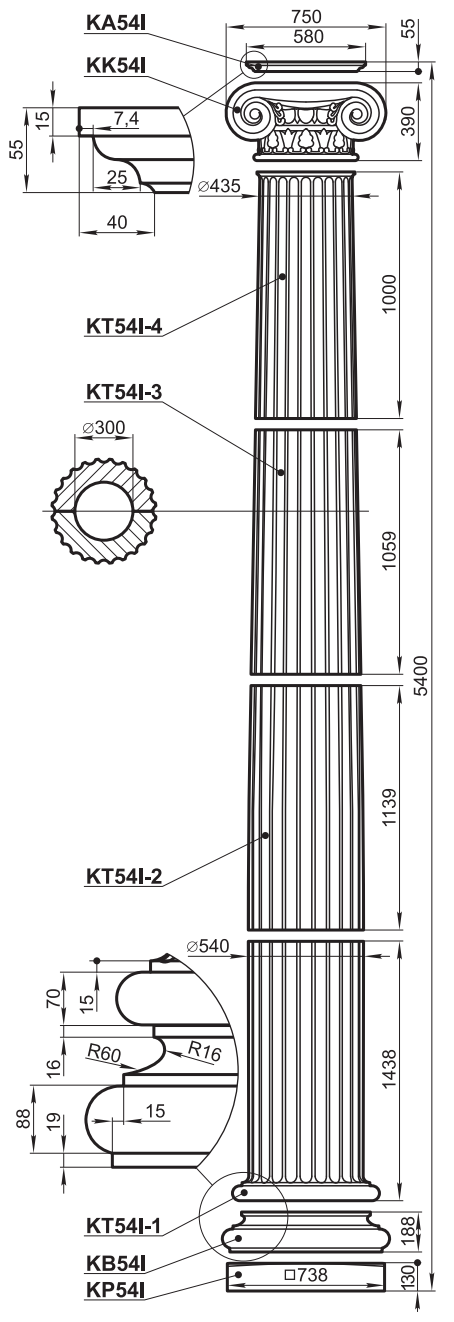

K54T

	Количество	Масса, кг
KA54T	2	48,5
KK54T	2	38,1
KT54T-4	2	63,2
KT54T-3	2	88
KT54T-2	2	98,5
KT54T-1	2	99,2
KB54T	2	38
KP54T	2	60

Масса в сборе 1067 кг

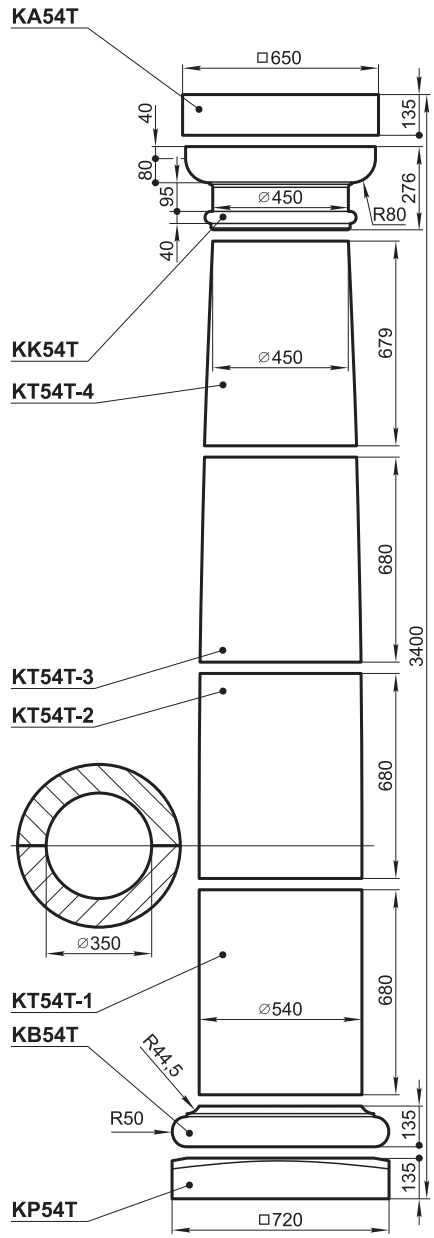

ГРАНДЕК
тел.: 641-2420, 641-2422 (факс), 796-6471, 796-7053
www.grandek.ru, e-mail: info@grandek.ru

тел.: 641-2420, 641-2422 (факс), 796-6471, 796-7053
www.grandek.ru, e-mail: info@grandek.ru

K69I

	Количество	Масса, кг
KA69I	2	35
KK69I	2	87
KB69I	2	117
KT69I-1	4	152
KT69I-2	2	139
KT69I-3	2	124
KT69I-4	2	104
KT69I-5	2	82
KP69I	2	141

Масса в сборе 2267 кг

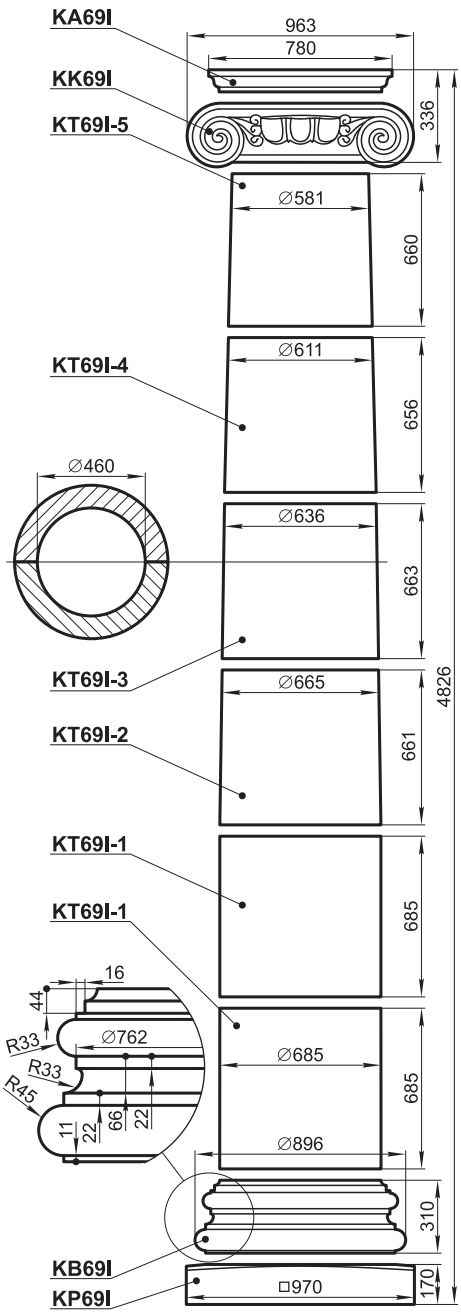

K59K

	Количество	Масса, кг
KK59K	2	77,1
KT59K-6	2	47,5
KT59K-5	2	62,7
KT59K-4	2	74,2
KT59K-3	2	80,2
KT59K-2	2	81,2
KT59K-1	2	82,2
KB59K	2	58,6
KP59K	2	62,7

Масса в сборе 1253 кг

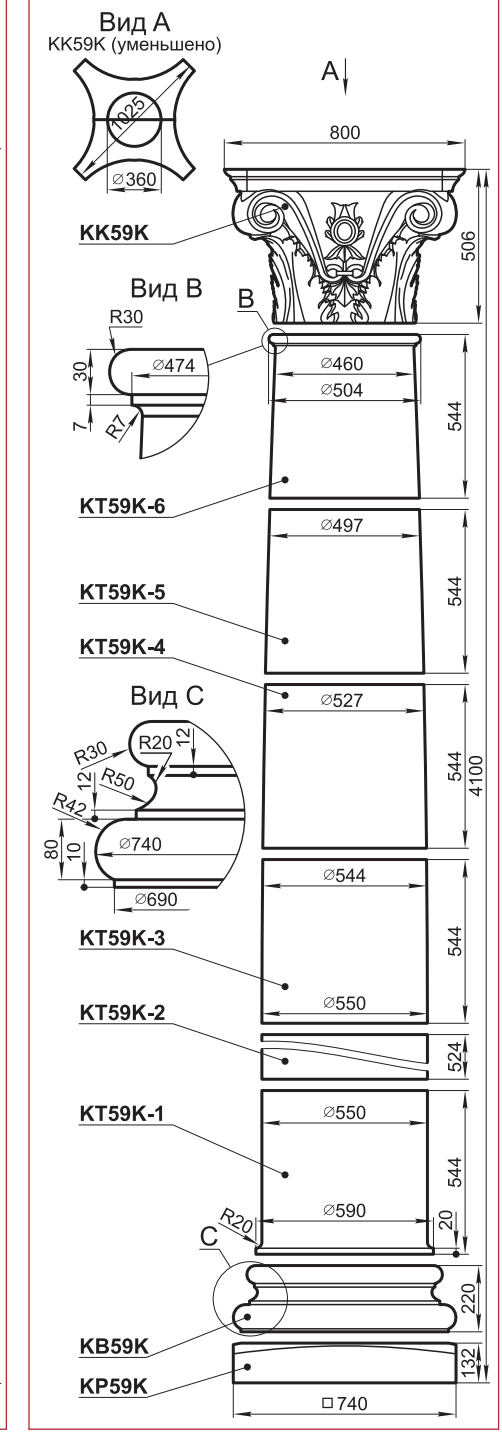

K70T

	Кол-во	Масса, кг
KA70T	4	15,7
KK70T	4	25,1
KT70T-1	4	36,1
KT70T-2	4	45
KT70T-3	4	56,8
KT70T-4	4	66,7
KT70T-5	4	74,1
KT70T-6	4	82
KB70T	4	49

Масса в сборе 1784 кг



P20T

	Количество	Масса, кг
PK20T	1	7
PT20T-1	1	14,9
PT20T-2	2	14,8
PB20T	1	3,7
PP20T	1	4

Масса в сборе 59,2 кг

Тело пилястры P20T состоит из наборных элементов, поэтому пилястра может иметь различную высоту.

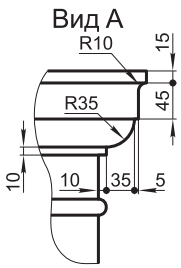

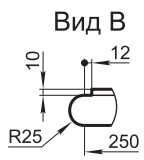

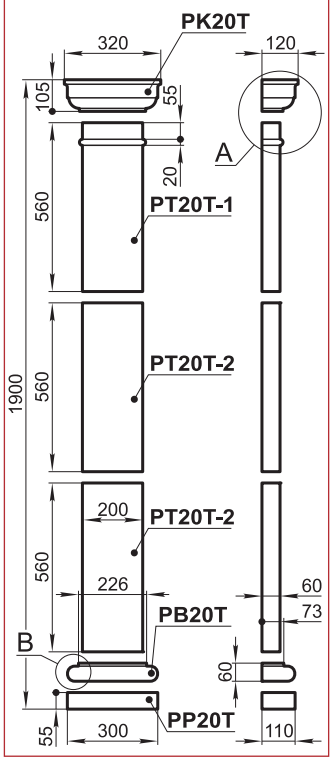

P22T

	Количество	Масса, кг
PK22T	1	5,1
PT22T-3	1	17,1
PT22T-2	1	13,8
PT22T-1	1	12,3
PB22T	1	1,7
PP22T	1	21
PB22T-2	1	10

Масса в сборе 81 кг

Тело пилястры P22T состоит из наборных элементов, поэтому пилястра может иметь различную высоту.

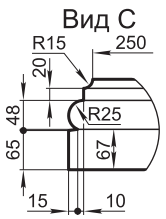

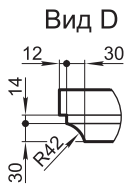

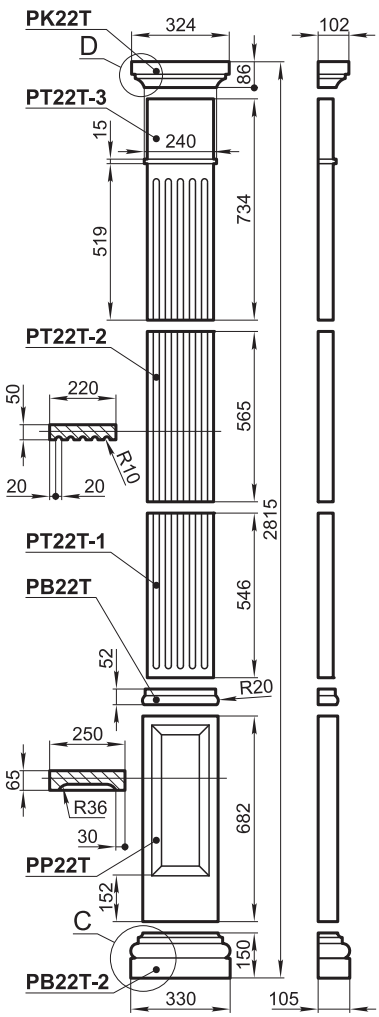

P24I

	Количество	Масса, кг
PK24I	1	13,5
PT24I-1	2	16,1
PT24I-2	1	16,2
PB24I	1	4,5

Масса в сборе 66,4 кг

Тело пилястры P24I состоит из наборных элементов, поэтому пилястра может иметь различную высоту.

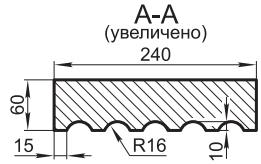

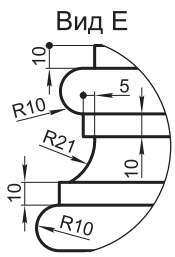

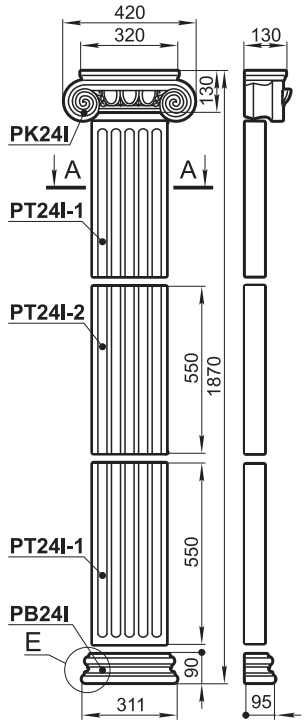

P24T

	Количество	Масса, кг
PK24T	1	8
PT24T-1	1	17,9
PT24T-2	2	17,7
PB24T	1	4,2
PP24T	1	4,5

Масса в сборе 70 кг

Тело пилястры P24T состоит из наборных элементов, поэтому пилястра может иметь различную высоту.

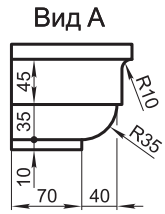

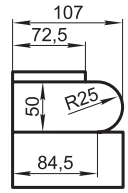

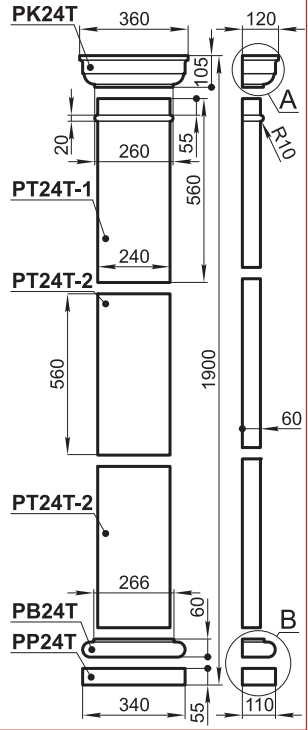

ГРАНДЕК
тел.: 641-2420, 641-2422 (факс), 796-6471, 796-7053
www.grandek.ru, e-mail: info@grandek.ru

P30T

	Коли-во	Масса, кг
PK30T	1	12,2
PT30T-1	1	15,1
PT30T-2	3	14,5
PB30T	1	10,4
PP30T	1	11,4

Масса в сборе 92,6 кг

Тело пилястры P30T состоит из наборных элементов, поэтому пилястра может иметь различную высоту.

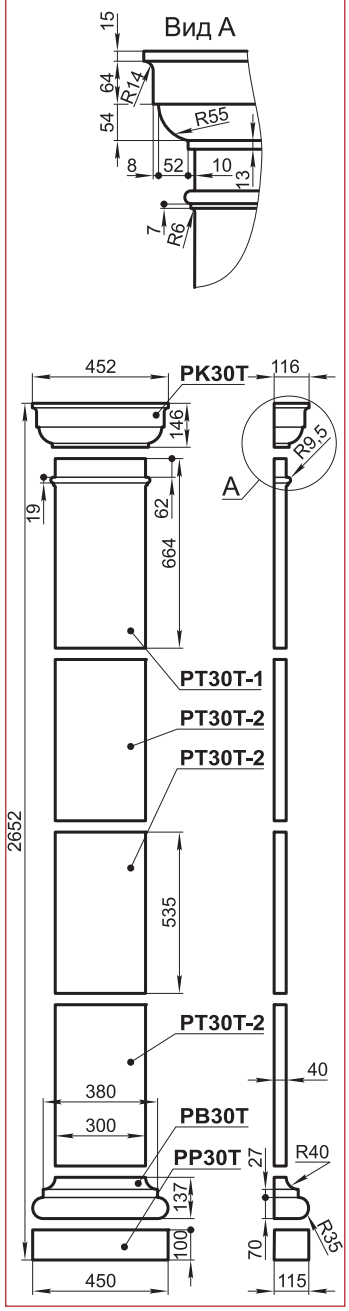

P32D, P32I

P32D

	Количество	Масса, кг
PK32D	1	25,9
PT32I-1	2	31,3
PT32I-2	1	30,8
PB32D	1	22,4

Масса в сборе 141,7 кг

P32I

	Количество	Масса, кг
PK32I	1	24,6
PT32I-1	2	31,3
PT32I-2	1	30,8
PB32I	1	19,3

Масса в сборе 137,3 кг

Тела пилястр P32D и P32I состоят из наборных элементов, поэтому пилястры могут иметь различную высоту.

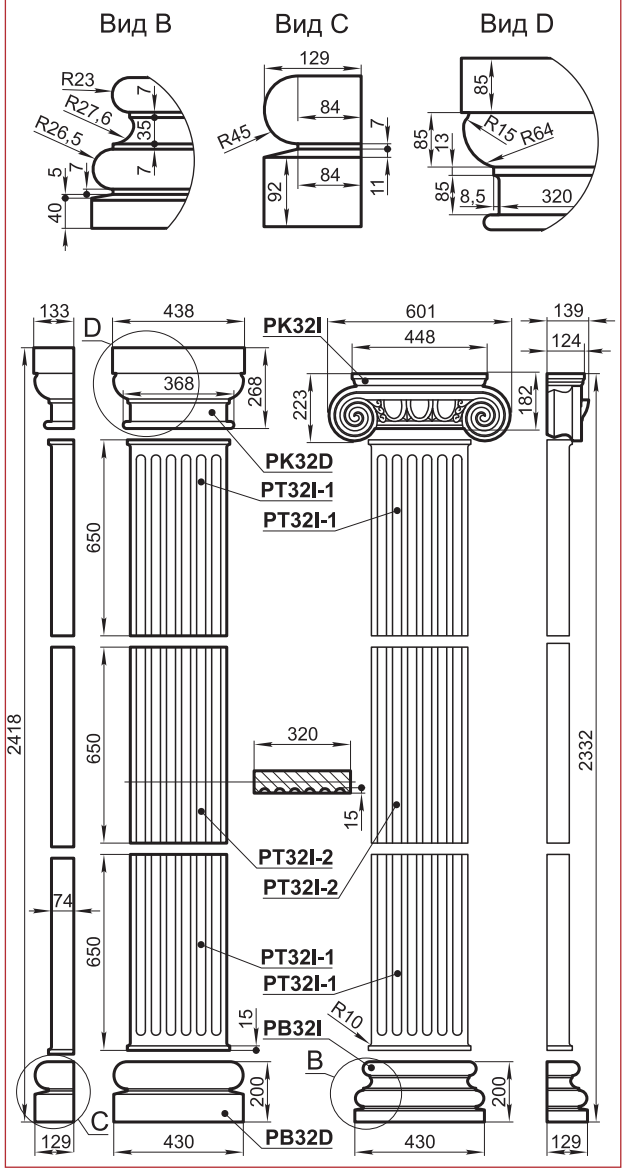

P50I

	Кол-во	Масса, кг
PK50I	1	72,8
PT50I-1	2	56,5
PT50I-2	3	56,6
PB50I	1	71,3

Масса в сборе 430 кг

Тело пилястры P50I состоит из наборных элементов, поэтому пилястра может иметь различную высоту.

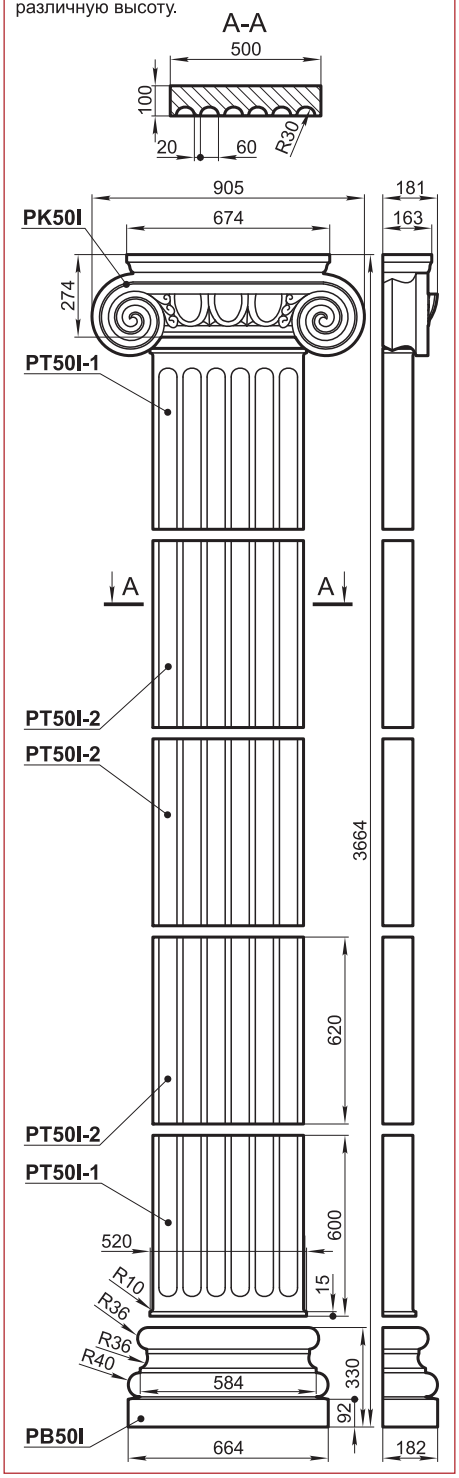

		Масса, кг
	PK40D	53
	PB40D	45
	PK40I	50,7
	PB40I	53,5
	PK40K	55,8
	PB40K	30,8
P40D	PT40D-1	100,5
P40D	PT40D-2	90
P40D	PT40D-3	102,6
P40DT	PT40DT-1	48,6
P40DT	PT40DT-2	44,1
P40DT	PT40DT-3	51
P40T	PT40T-1	98
P40T	PT40T-2	91
P40T	PT40T-3	100
P40TT	PT40TT-1	71,9
P40TT	PT40TT-2	65,1
P40TT	PT40TT-3	73,6

	h_1	h_2	h_3	H	Масса, кг
P40D	1175	1060	1190	3962	391
P40DT	900	830	930	3197	242
P40T	1010	940	1025	3512	387
P40TT	1100	1000	1120	3757	309
P40I	1175	1060	1190	4965	487
P40K	900	830	930	3335	230

Тела пилястр P40D, P40DT, P40T, P40TT, P40I, P40K состоят из наборных элементов, поэтому пилястры могут иметь различную высоту.

	$h_{1\,max}$	$h_{2\,max}$	$h_{3\,max}$
P40D	1175	1060	1190
P40DT	1000	930	1150
P40T	1110	1040	1125
P40TT	1100	1000	1120

Пилястра P40TT имеет более тонкое тело, чем P40T, база и капитель как у P40D.

Пилястра P40DT имеет более тонкое тело чем P40D, база и капитель без изменений.

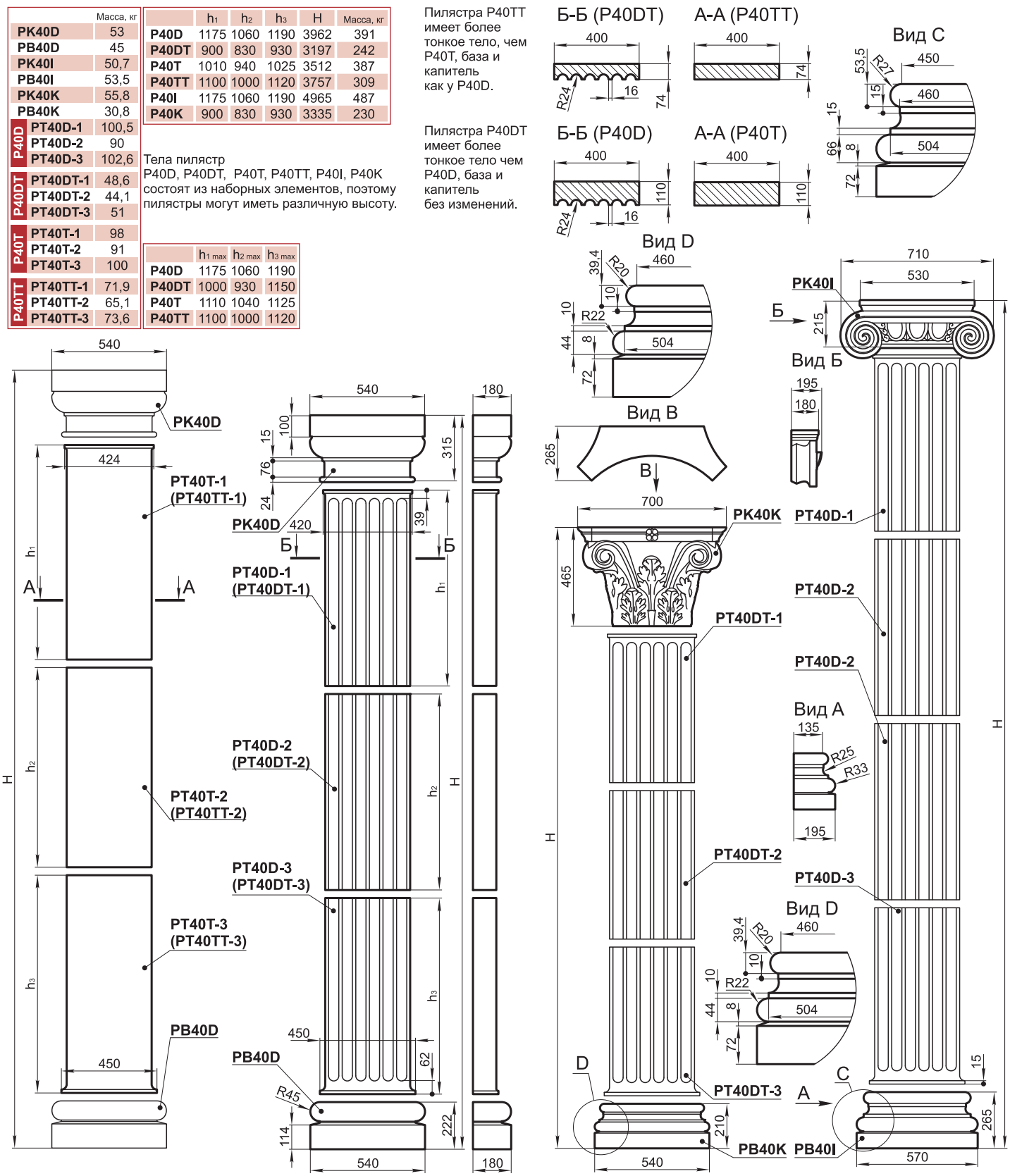

ГРАНДЕК
тел.: 641-2420, 641-2422 (факс), 796-6471, 796-7053
www.grandek.ru, e-mail: info@grandek.ru

тел.: 641-2420, 641-2422 (факс), 796-6471, 796-7053
www.grandek.ru, e-mail: info@grandek.ru

P44TF

	Количество	Масса, кг
PK44TF	1	24,7
FF44B-C-580	2	27,4
FF44B-V-720	2	32,8
PB44TF	1	9,5
PP44TF	1	49,9

Масса в сборе 204,5 кг

Тело пилястры P44TF состоит из наборных элементов, поэтому пилястра может иметь различную высоту.

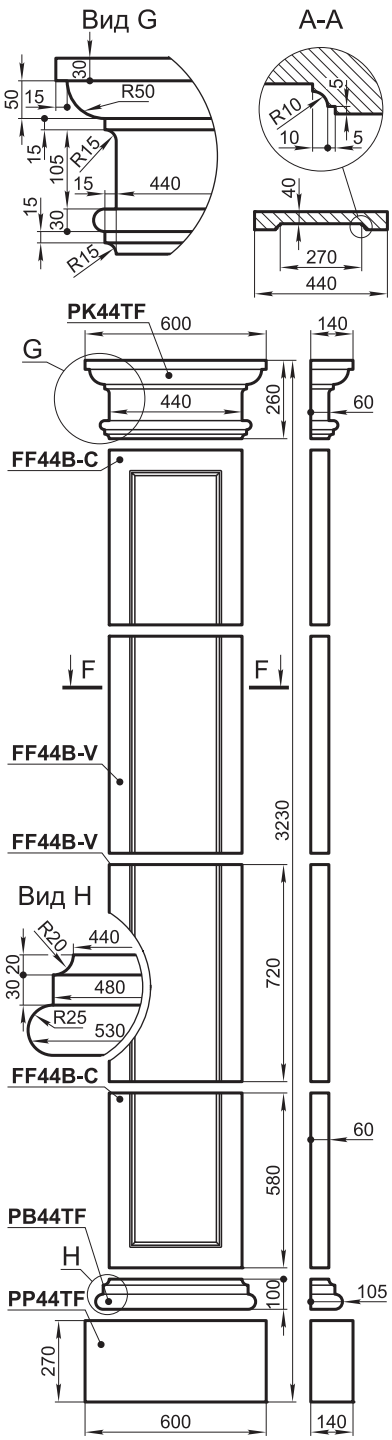

P45RB, P45IB

P45RB

	Количество	Масса, кг
PK45RB	1	53,2
PT45BG-1	2	38,2
PT45BG-2	1	37,1
PB45BG	1	50,6
OO120x60	6	10,3

Масса в сборе 279 кг

P45IB

	Количество	Масса, кг
PK45I	1	37,7
PT45BG-1	2	38,2
PT45BG-2	3	37,1
PB45BG	1	50,6
OO120x60	10	10,3

Масса в сборе 379 кг

Тела пилястр P45IB, P45RB состоят из наборных элементов, поэтому пилястры могут иметь различную высоту.

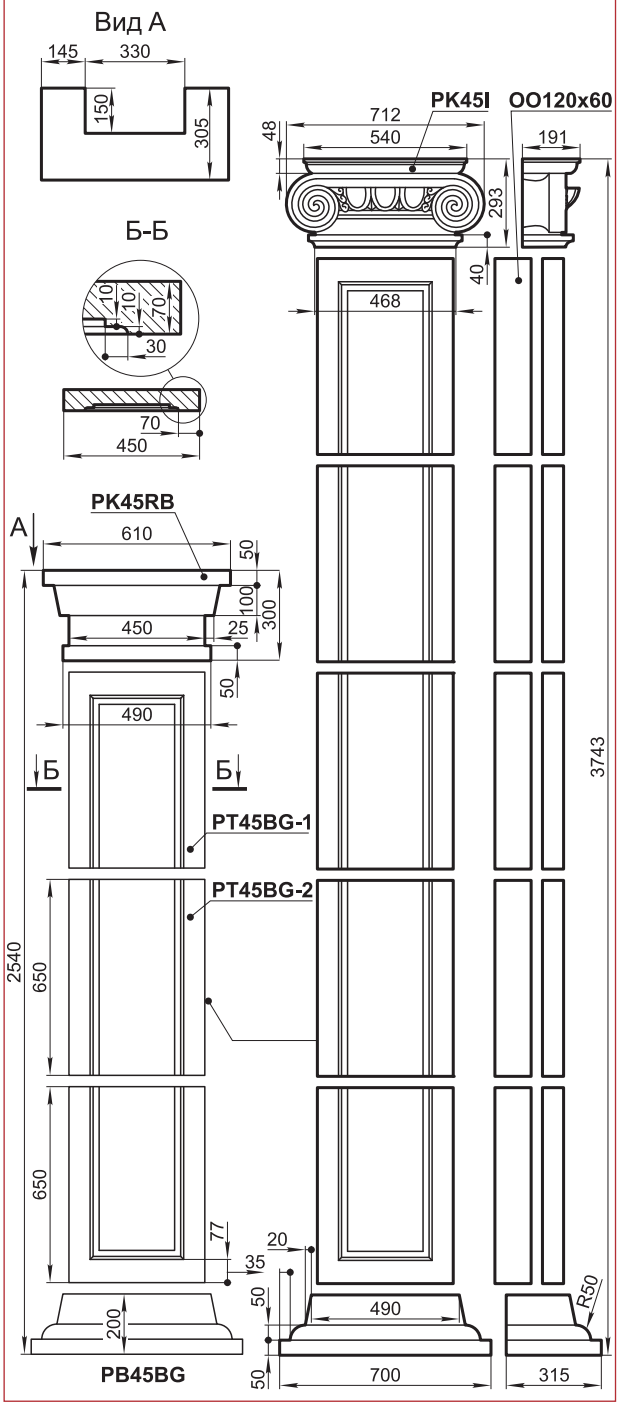

P49T

	Количество	Масса, кг
PK49T	1	61
PT49T	4	94,2
PB49T	1	77,5

Масса в сборе 515,3 кг

Профиля капители и базы пилястры P49T идентичны профилям капители и базы колонны K49T. Тело пилястры P49T состоит из наборных элементов, поэтому пилястра может иметь различную высоту.

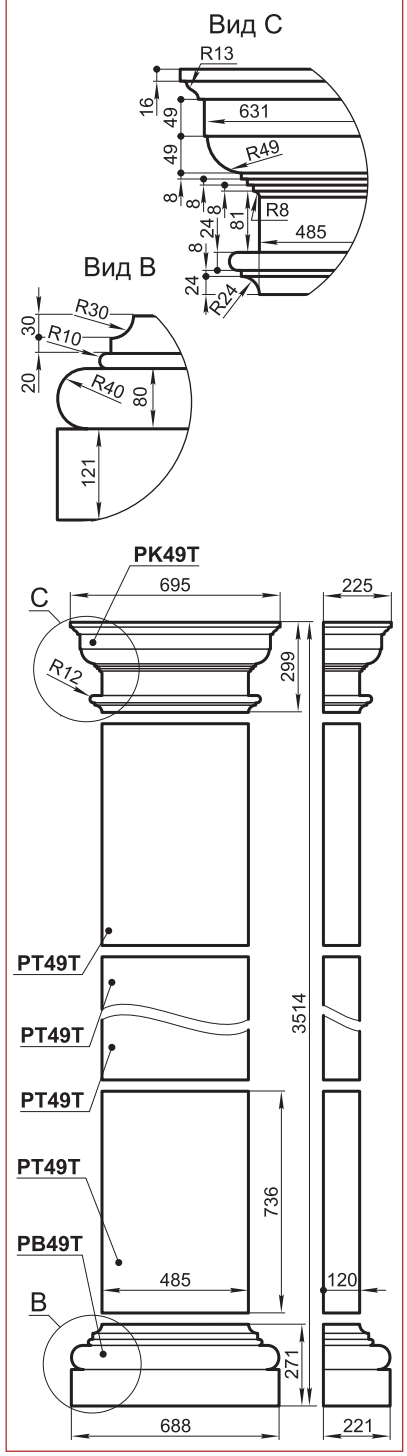

P50T, P50KT

P50T	Количество	Масса, кг
PK50T	1	47
PT50T	5	40
PB50T	1	24
Масса в сборе 271 кг		

P50KT	Количество	Масса, кг
PK50T	1	47
PT50KT-1-V-1050	2	72,2
PT50KT-2-V-900	1	72,2
PB50T	1	24
Масса в сборе 287,6 кг		

Тела пилястр P50T и P50KT состоят из наборных элементов, поэтому пилястры могут иметь различную высоту.

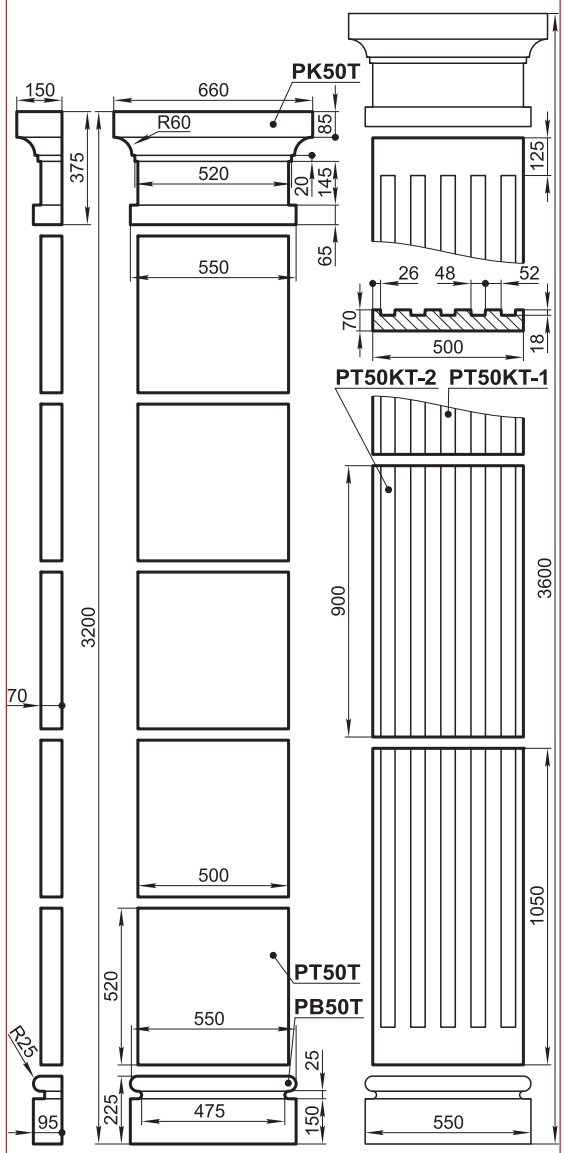

P51T

	Кол-во	Масса, кг
PK51T	1	72,6
PT51T	5	56
PB51T	1	55
PP51T	1	40,5
Масса в сборе 448 кг		

Тело пилястры P51T состоит из наборных элементов, поэтому пилястра может иметь различную высоту.

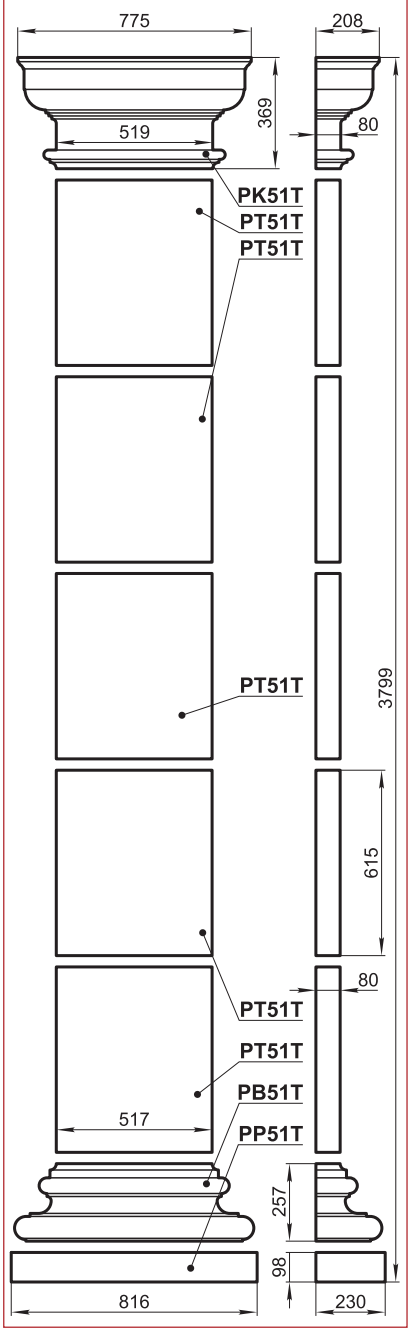

P52TT

	Количество	Масса, кг
PK52TT	1	41,3
PT52TT	4	71,8
PB52TT	1	29,5
PP52TT	1	47
Масса в сборе 405 кг		

Тело пилястры P52TT состоит из наборных элементов, поэтому пилястра может иметь различную высоту.

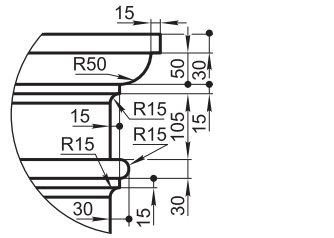

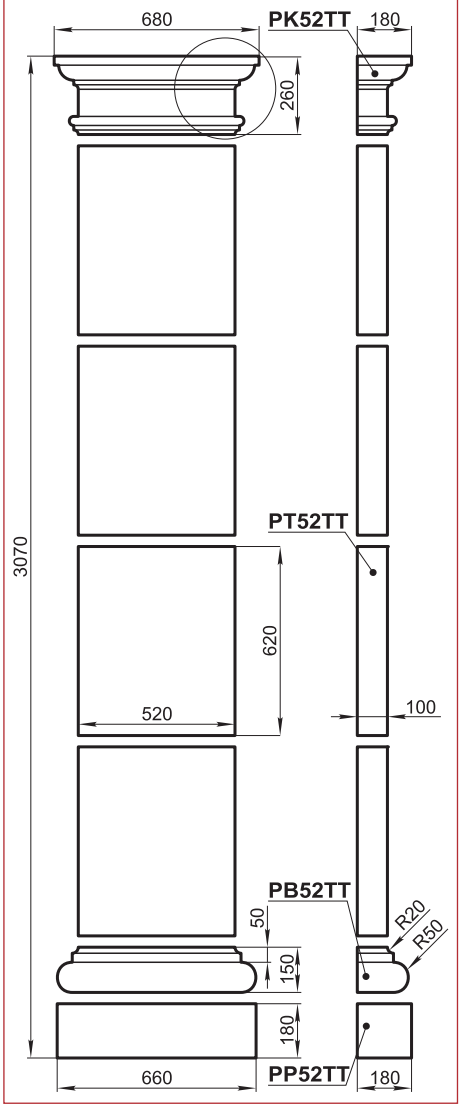

ГРАНДЕК
тел.: 641-2420, 641-2422 (факс), 796-6471, 796-7053
www.grandek.ru, e-mail: info@grandek.ru

тел.: 641-2420, 641-2422 (факс), 796-6471, 796-7053
www.grandek.ru, e-mail: info@grandek.ru

P56I, P56K

P56I

	Кол-во	Масса, кг
PK56I	1	83,8
PT56K-1	2	47,9
PT56K-2	2	47,5
PB56I-1	1	47,3
PB56I-2	2	9,6
OO130x70	8	13,5

Масса в сборе 449 кг

Тело пилястры P56I состоит из наборных элементов, поэтому пилястра может иметь различную высоту.

Вид А

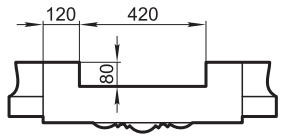

Вид Б

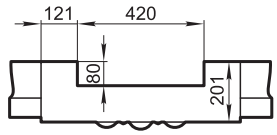

P56K

	Кол-во	Масса, кг
PK56K	1	89,5
PT56K-1	2	47,9
PT56K-2	2	47,5
PB56K-1	1	70,2
PB56K-2	2	12,9
OO130x70	8	13,5

Масса в сборе 484 кг

Тело пилястры P56K состоит из наборных элементов, поэтому пилястра может иметь различную высоту.

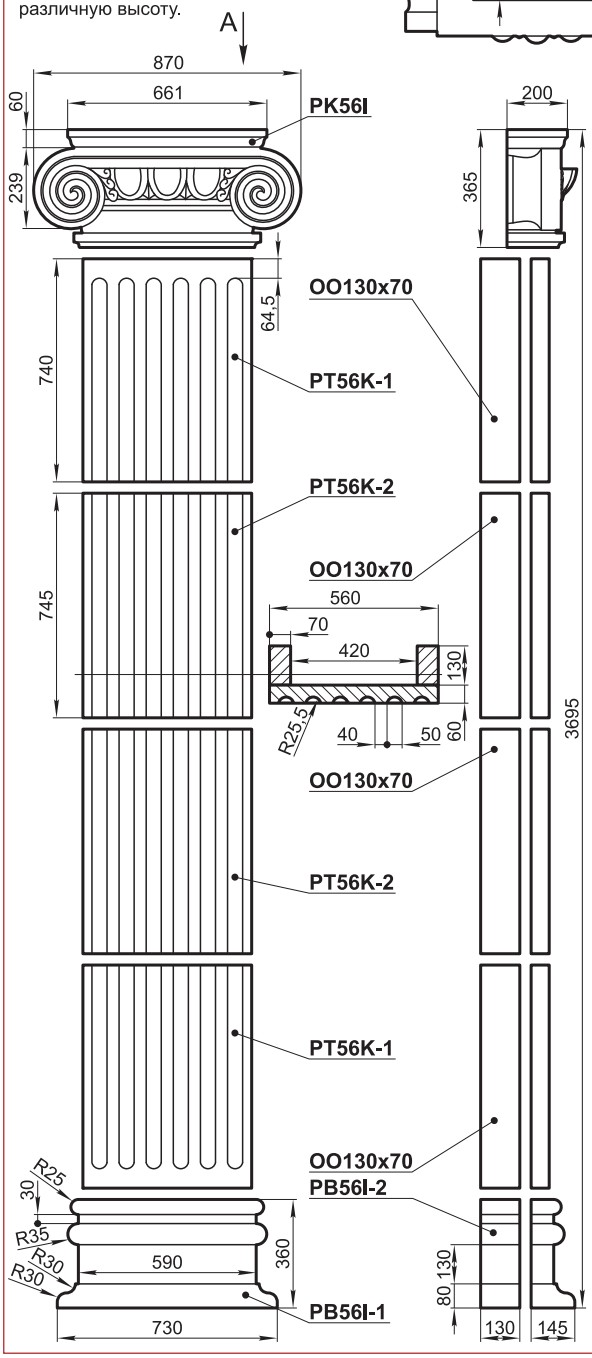

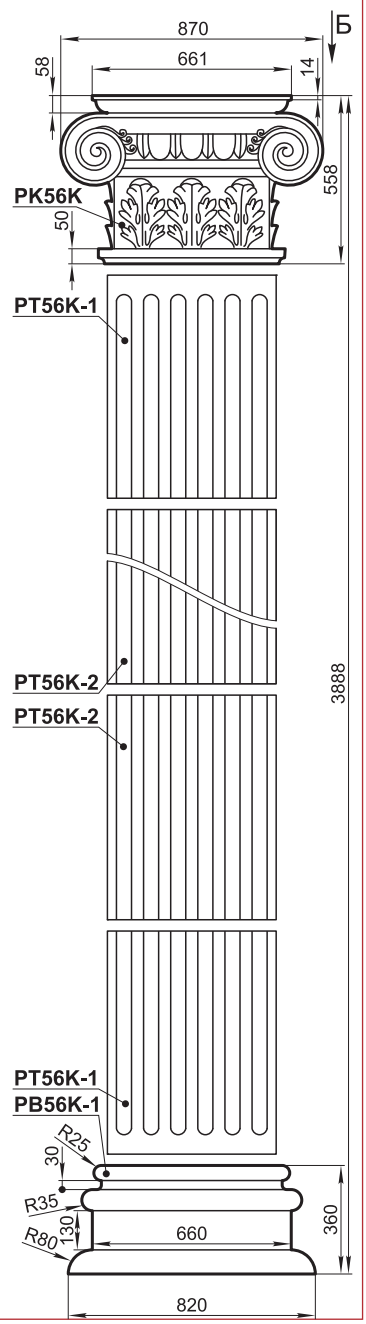

P79M

	Количество	Масса, кг
PK79M	1	74
PT79M	10	74,1

Масса в сборе 815 кг

Тело пилястры P79M состоит из наборных элементов, поэтому пилястра может иметь различную высоту.

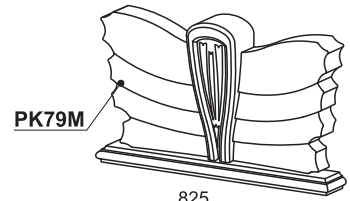

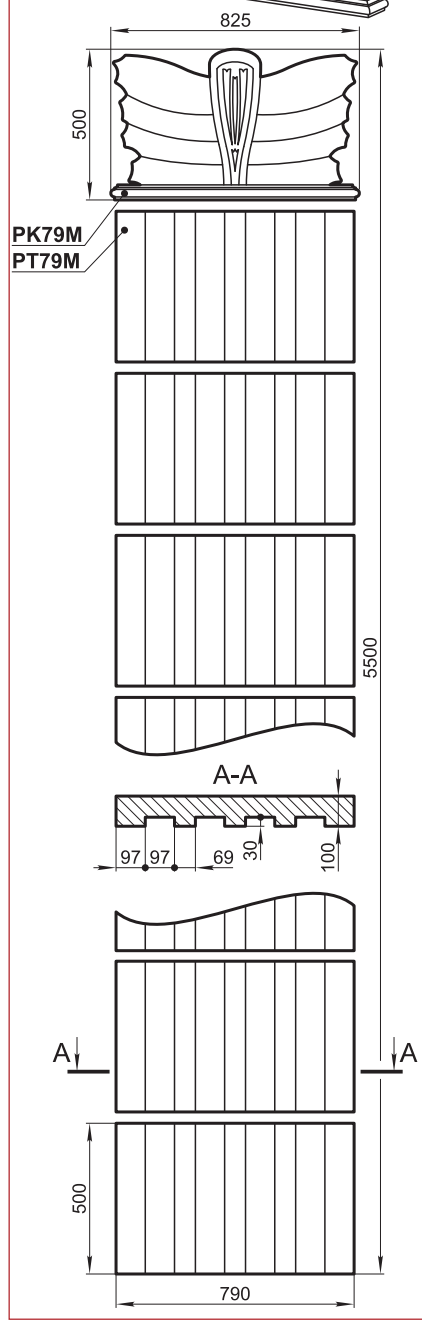

BB66I

Масса 16,9 кг

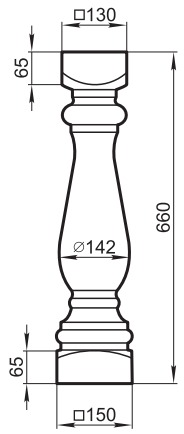

BB66K

Масса 24,8 кг

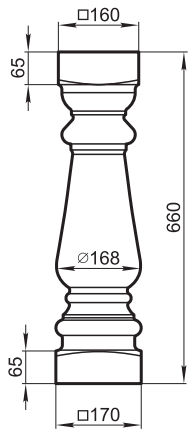

BB78I

Масса 28,5 кг

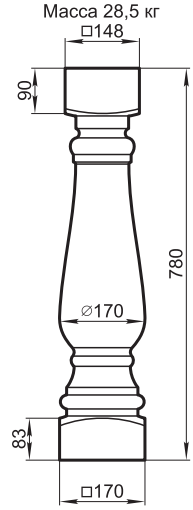

BB78K

Масса 28 кг

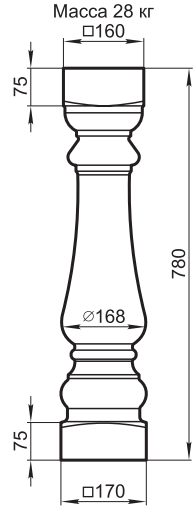

BB66D

Масса 17,8 кг

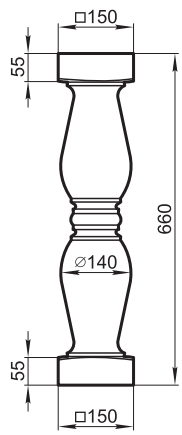

BB78D

Масса 22,9 кг

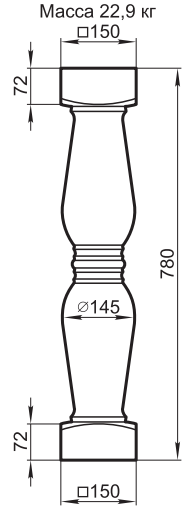

BB66IL

Масса 21,7 кг

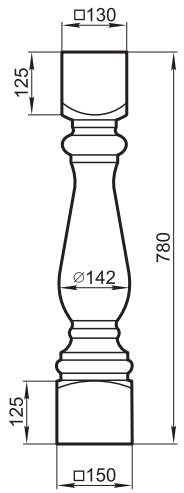

BB66KL

Масса 30,6 кг

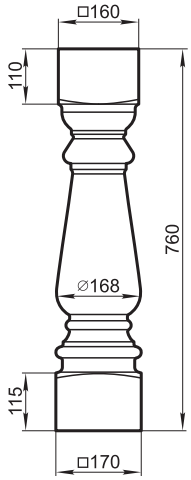

BB78IL

Масса 36,3 кг

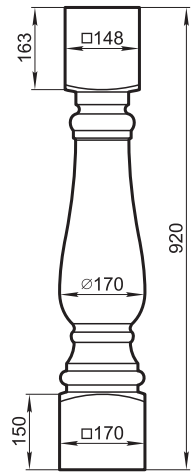

BB78KL

Масса 36,4 кг

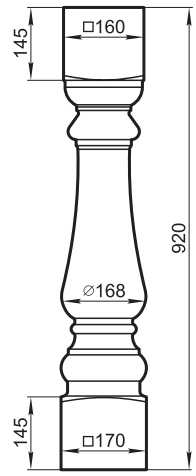

BB66DL

Масса 23,8 кг

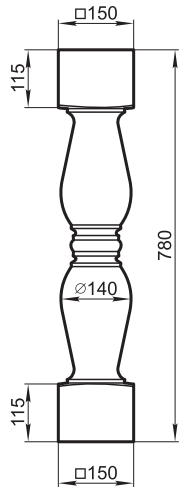

BB78DL

Масса 29,8 кг

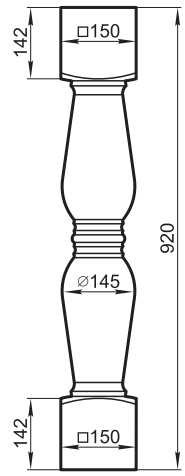

BB66IP

Масса 8,7 кг

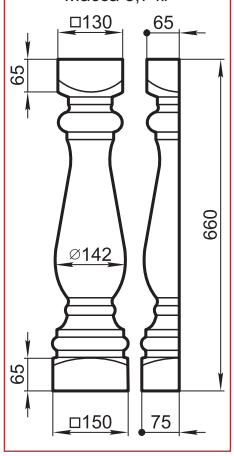

BB66KP

Масса 13 кг

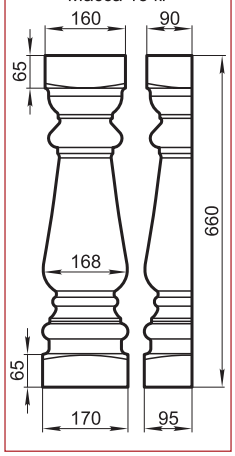

BB48I

Масса 6,7 кг

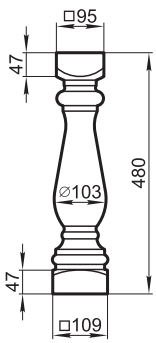

BB48IP

Масса 5,6 кг

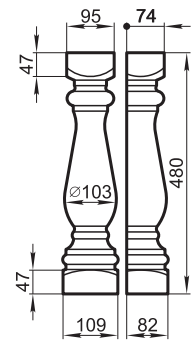

BB59D

Масса 15,8 кг

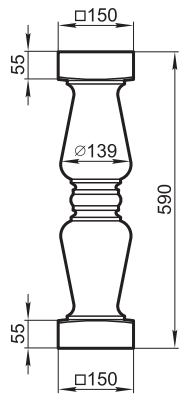

BB35I

Масса 7 кг

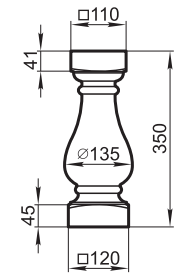

ГРАНДЕК
тел.: 641-2420, 641-2422 (факс), 796-6471, 796-7053
www.grandek.ru, e-mail: info@grandek.ru

тел.: 641-2420, 641-2422 (факс), 796-6471, 796-7053
www.grandek.ru, e-mail: info@grandek.ru

BP26N

Масса погонного метра 62,9 кг

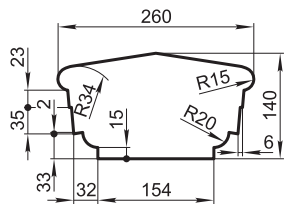

BO22N

Масса погонного метра 50,8 кг

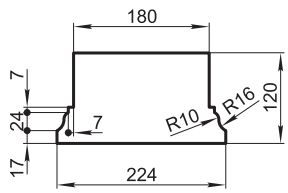

BB66N

Масса 20,3 кг

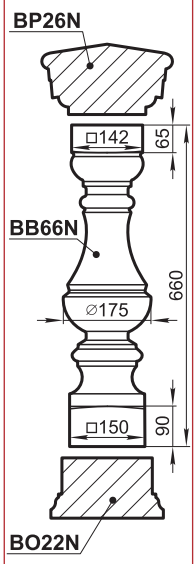

BB66NL

Масса 25,9 кг

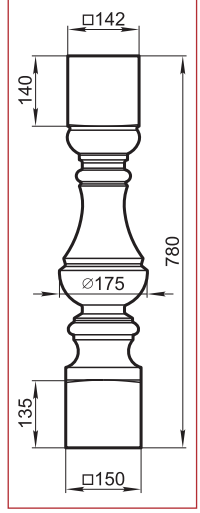

BB78N

Масса 25,3 кг

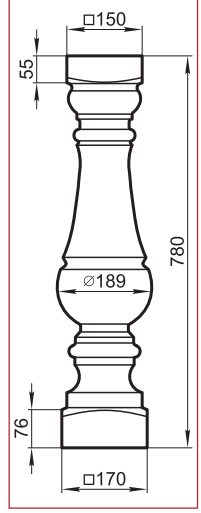

BB78NL

Масса 35 кг

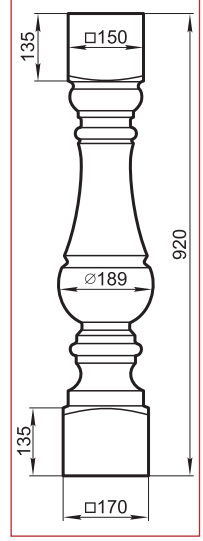

BB66NQ

Масса 23 кг

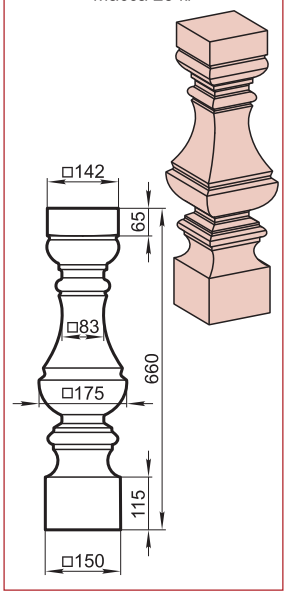

BK40N

Масса 37,4 кг

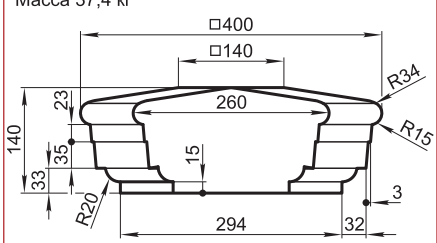

BK40NO

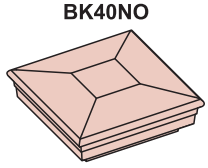

BK40NK

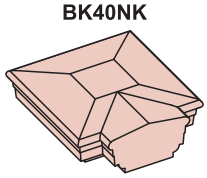

BK40NS

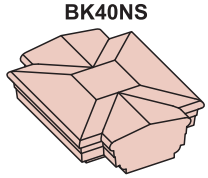

BK40NP

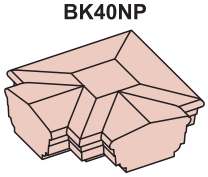



BP31G

Масса погонного метра 68,9 кг

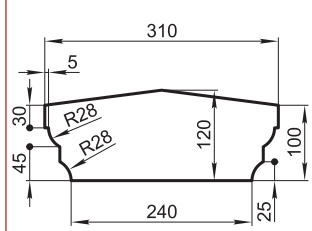

BO28G

Масса погонного метра 76,5 кг

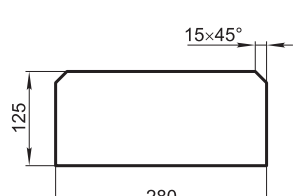

BN35G

Масса 33,4 кг

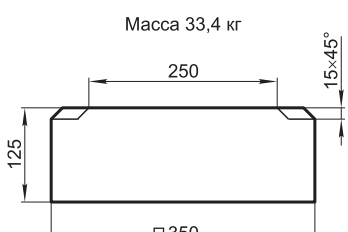

BN35GK

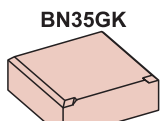

BN35GS

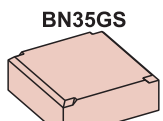

BN35GP

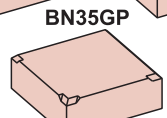

BK38G

Масса 38 кг

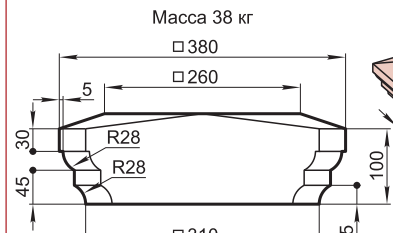

BK38GK

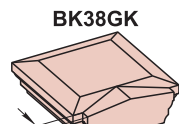

BK38GS



BK38GP



ВВ63А

Масса 20,8 кг

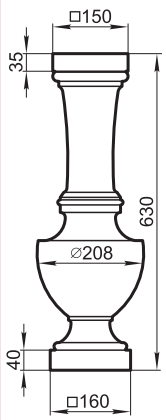

ВВ63АР

Масса 12,2 кг

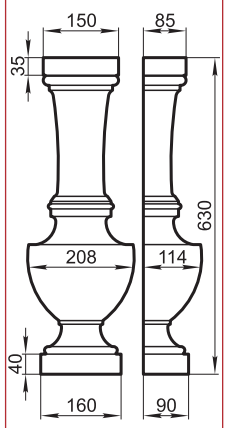

ВВ63АL

Масса 29 кг

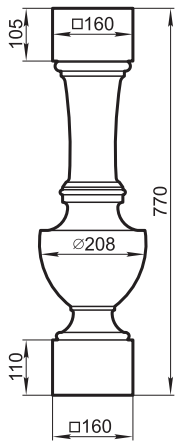

ВР20А

Масса погонного метра 39,2 кг

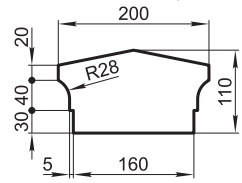

ВО28А

Масса погонного метра 87,3 кг

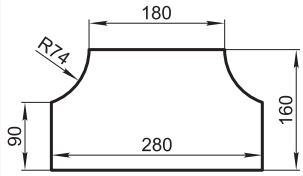

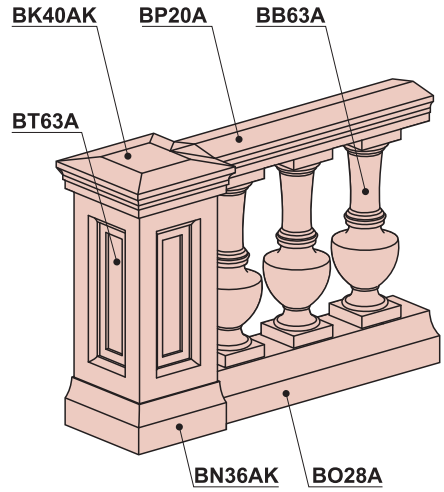

ВТ63А

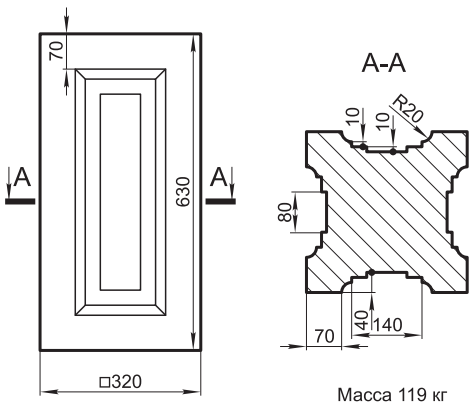

Масса 119 кг

ВК40А

Масса 32,7 кг

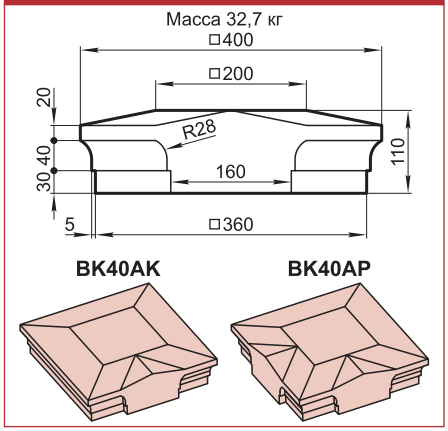

ВN36А

Масса 43,8 кг

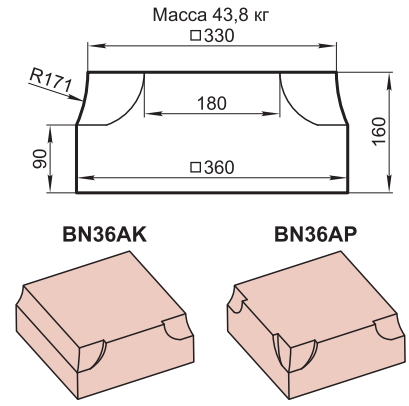

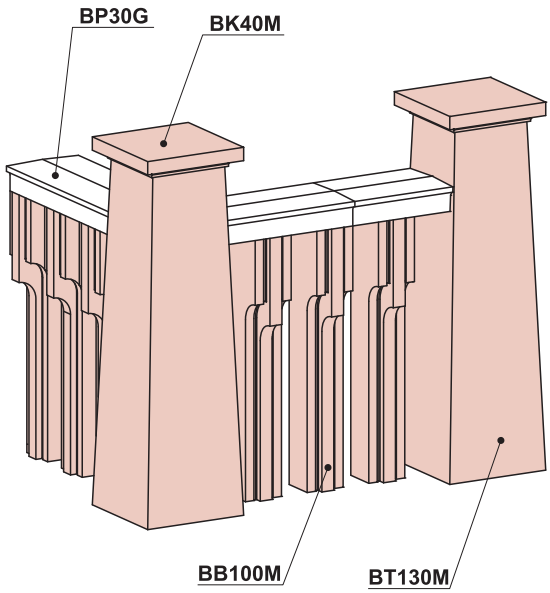

ВТ130MSB

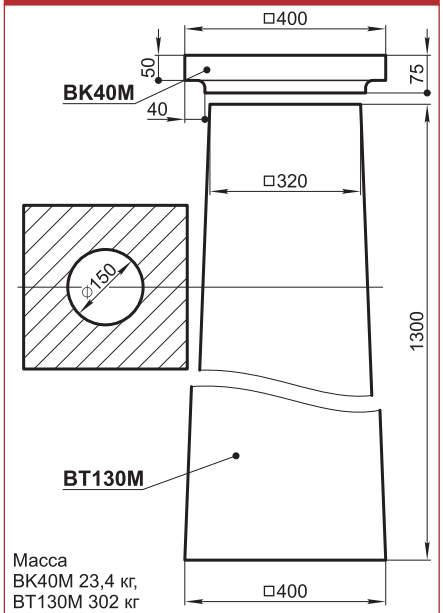

Масса
ВК40М 23,4 кг,
ВТ130М 302 кг

ВВ100М

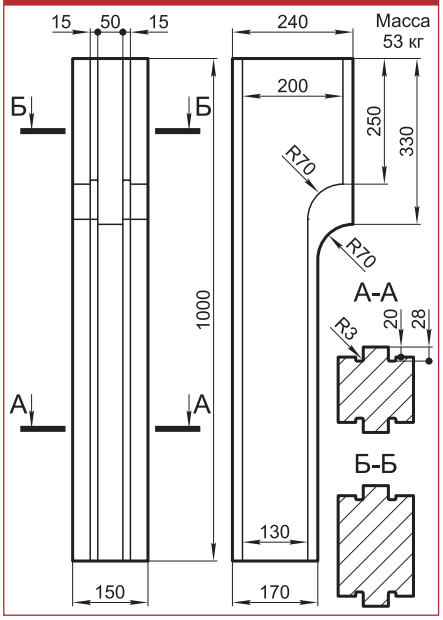

ГРАНДЕК
тел.: 641-2420, 641-2422 (факс), 796-6471, 796-7053
www.grandek.ru, e-mail: info@grandek.ru

тел.: 641-2420, 641-2422 (факс), 796-6471, 796-7053
www.grandek.ru, e-mail: info@grandek.ru

BP18W

Масса погонного метра 29,5 кг

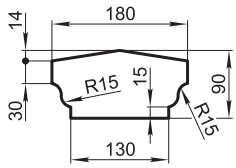

BP27K

Масса погонного метра 49,2 кг

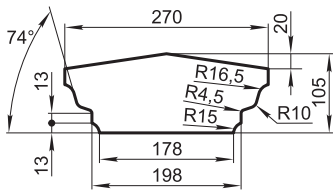

BT78K-LR290, BT78K-V-290

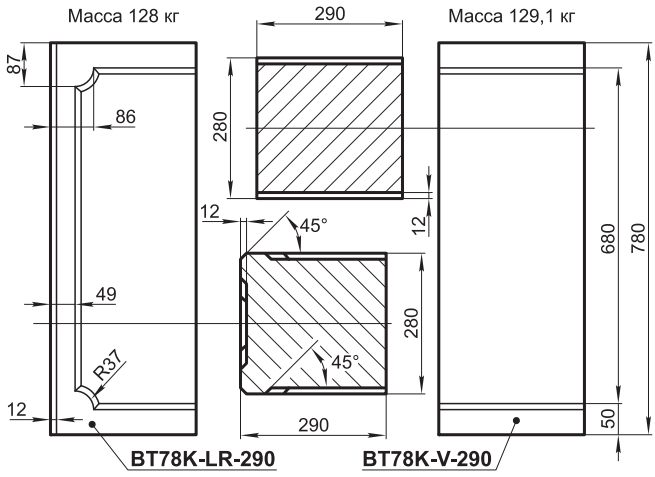

BN34K

Масса 26 кг

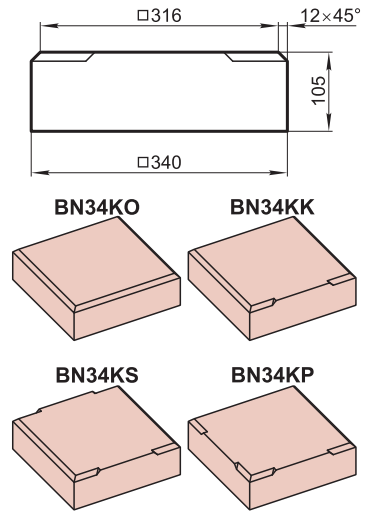

BTxxK

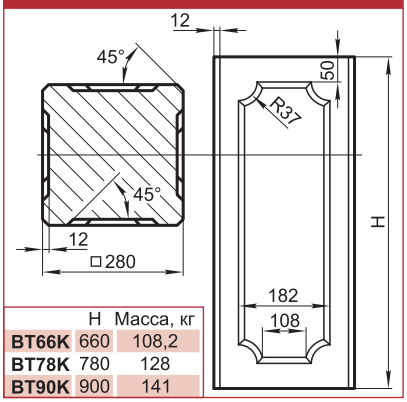

	H	Масса, кг
BT66K	660	108,2
BT78K	780	128
BT90K	900	141

BO20K, BL19K

Масса погонного метра BO20K 44,7 кг, масса BL19K 8,1 кг.

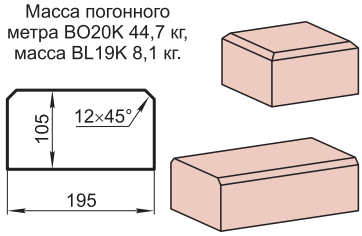

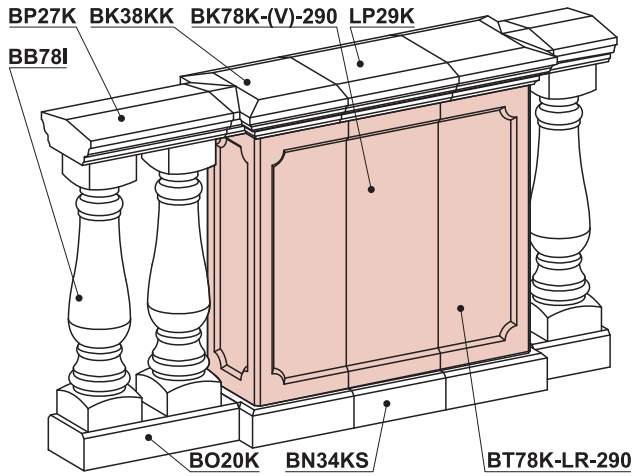

FK9W

Масса погонного метра 14,8 кг

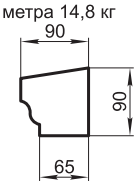

Половина BP18W

FK10BP

Масса погонного метра 24,6 кг

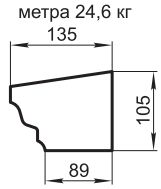

Половина BP27K

BO10K

Масса погонного метра 22,4 кг

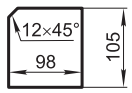

Половина BO20K

BK38K

Масса 26 кг

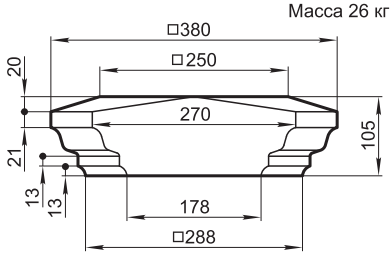

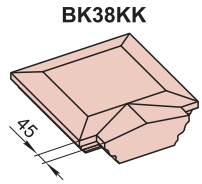

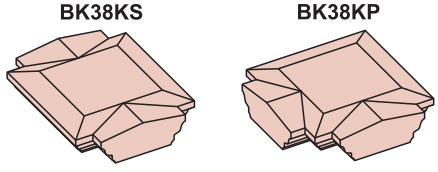

BK18W

Масса 24,8 кг

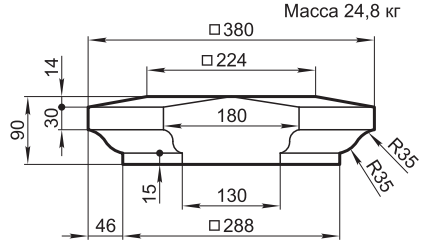

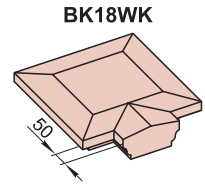

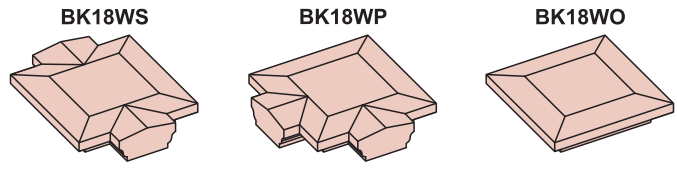

BBxxP

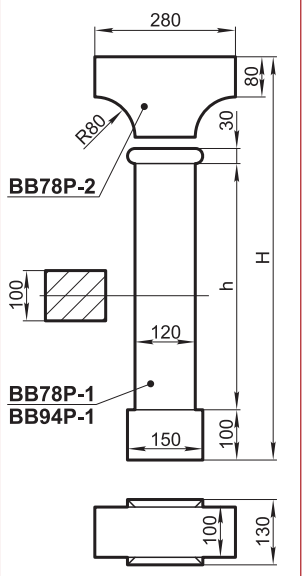

	H	h	Масса, кг
BB78P	780	490	26
BB94P	940	650	30,3

BBxxPL

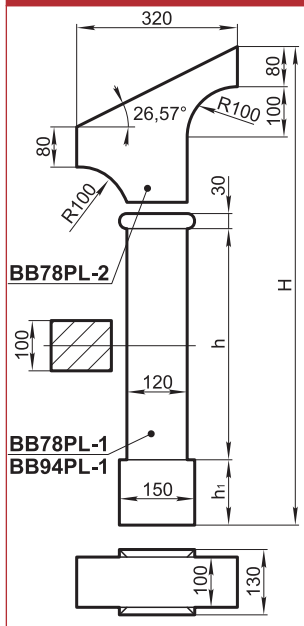

	H	h	h1	Масса, кг
BB78PL	930	460	130	29,7
BB94PL	1090	650	100	33,1

BBxxPP

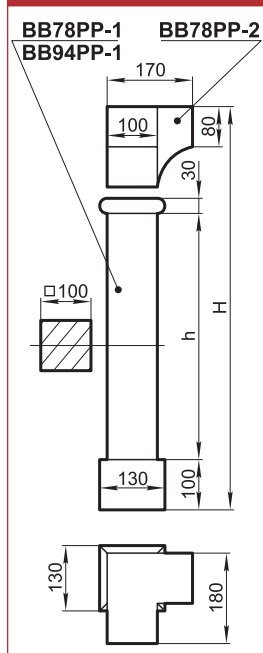

	H	h	Масса, кг
BB78PP	780	490	24,3
BB94PP	940	650	26

BT125V

Масса 163,3 кг

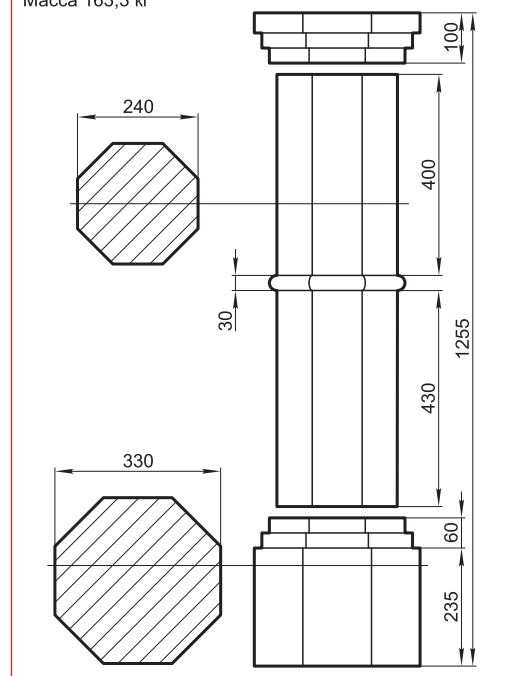

BB71A

Масса 40,6 кг

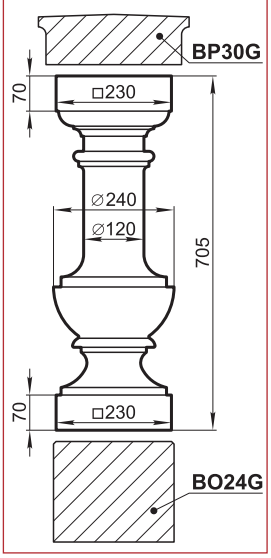

BT71G

Масса 140,6 кг

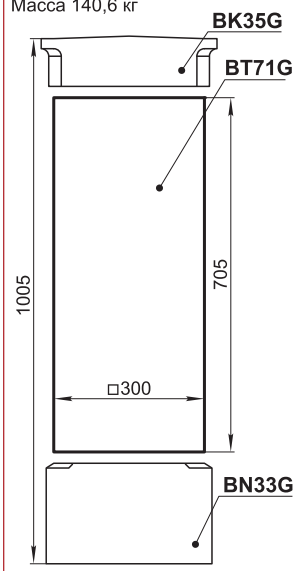

BT71GM

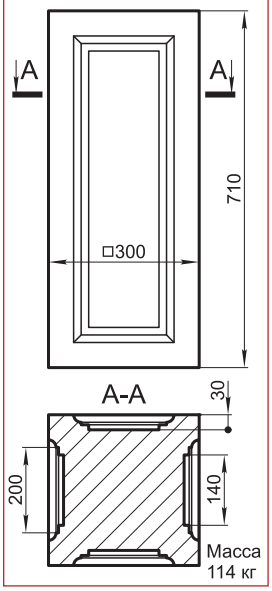

BP30G

Масса погонного метра 59,6 кг

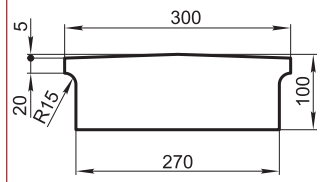

BO24G

Масса погонного метра 105,5 кг

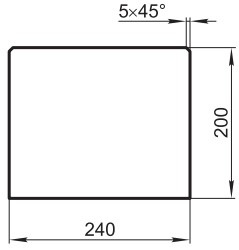

BB47A

Масса 12 кг

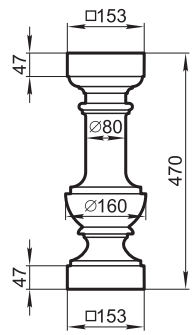

BB47AP

Масса 8 кг

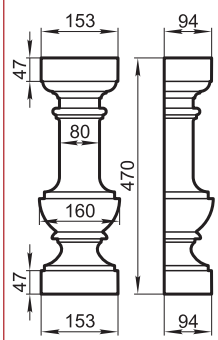

BK35G

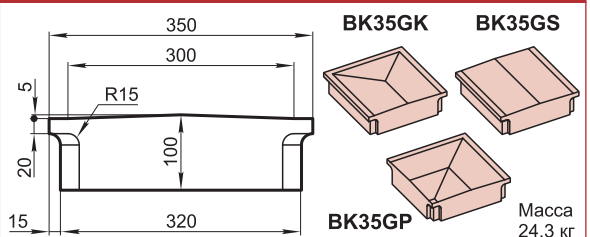

BN33G

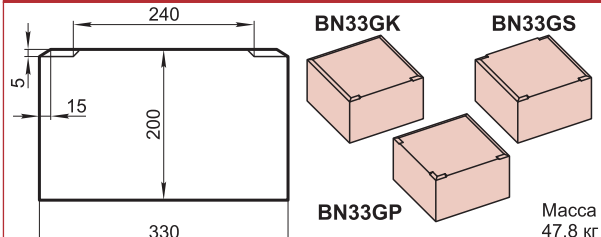

ГРАНДЕК
тел.: 641-2420, 641-2422 (факс), 796-6471, 796-7053
www.grandek.ru, e-mail: info@grandek.ru

тел.: 641-2420, 641-2422 (факс), 796-6471, 796-7053
www.grandek.ru, e-mail: info@grandek.ru

BN37G

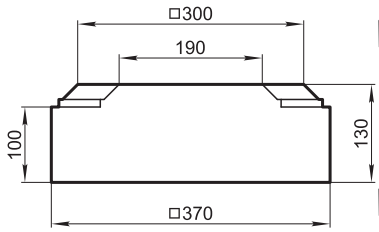

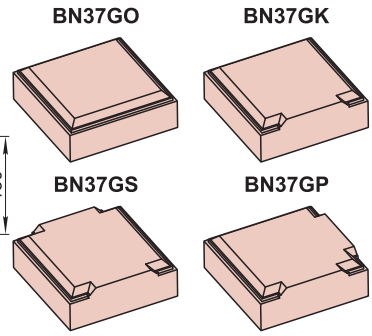

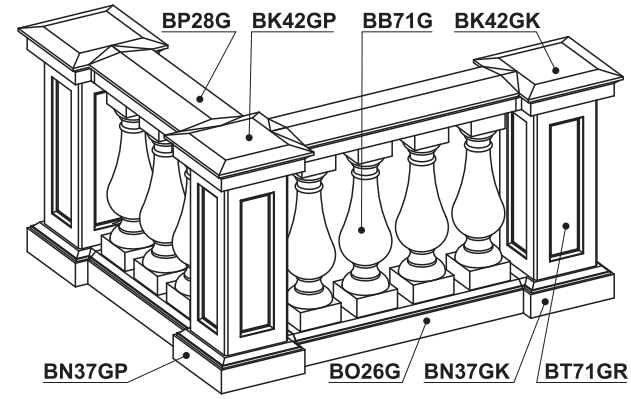

BK42G

Масса 37 кг

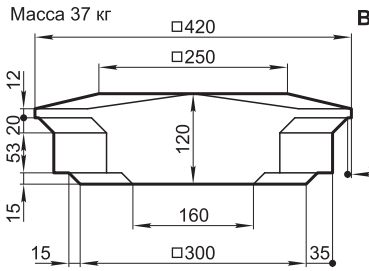

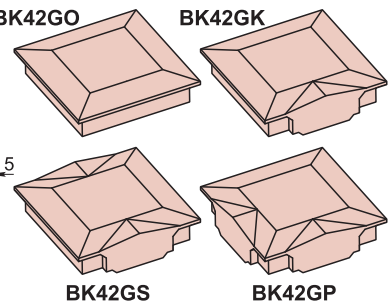

BT71GR

Масса 109 кг

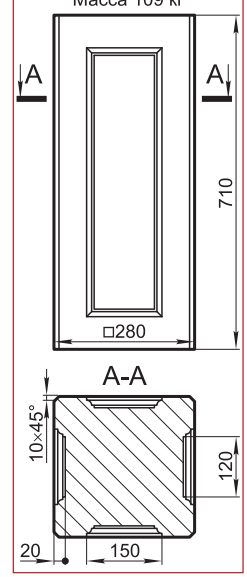

BB71G

Масса 27,7 кг

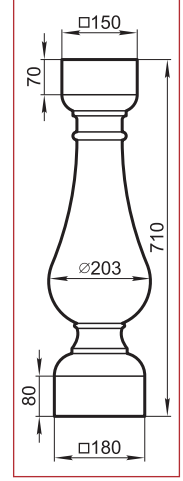

BB71GP

Масса 16 кг

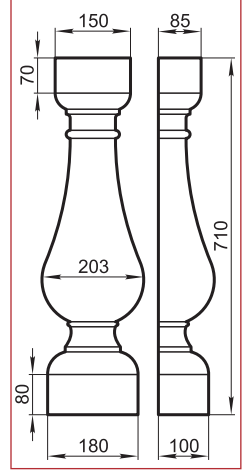

BP28G

Масса погонного метра 57,1 кг

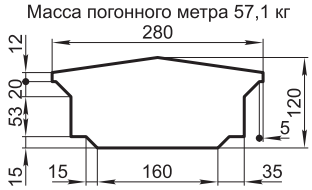

BO26G

Масса погонного метра 71,7 кг

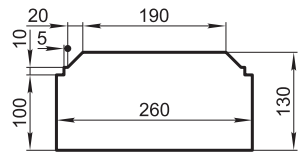

BB100A

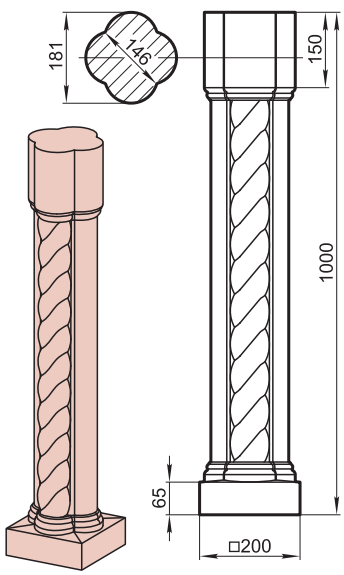

Масса 41,2 кг

BB83I

Масса 22,2 кг

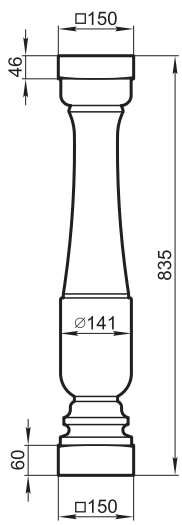

BK38KS-K

Масса 44 кг

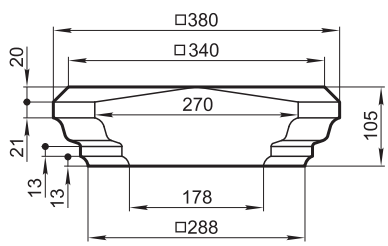

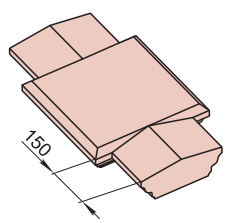

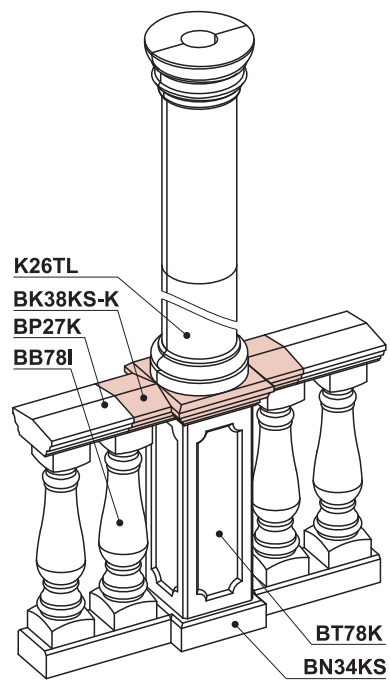

LN25xx, LN33BSB

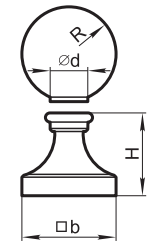

	R	H	b	d	Масса, кг
LN25BSB	125	170	244	100	27,8
LN25WSB	125	170	220	100	26,6
LN33BSB	165	290	330	132	70,8

LN20S

Масса 7,7 кг

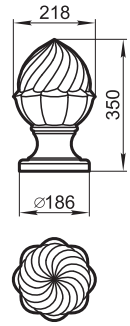

LN25ASB

Масса 33,6 кг

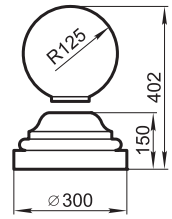

LN25TSB

Масса 20,5 кг

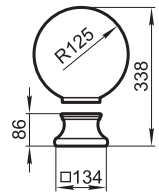

LN33LSB

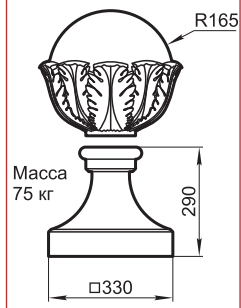

LN50R

Масса 13 кг

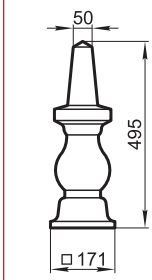

LN66SSB

Масса
112 кг

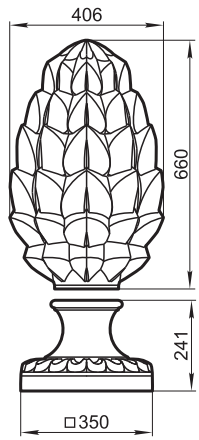

LN81F

Масса 97,7 кг

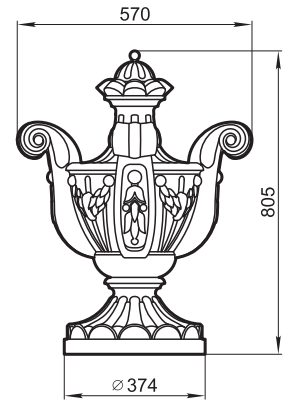

LN82F

Масса 201,6 кг

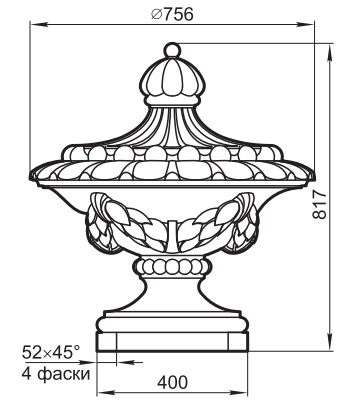

LN90D

Масса 76,7 кг

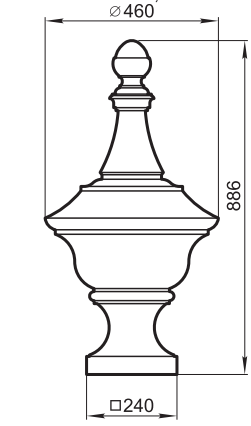

LN113F

Масса 153,3 кг

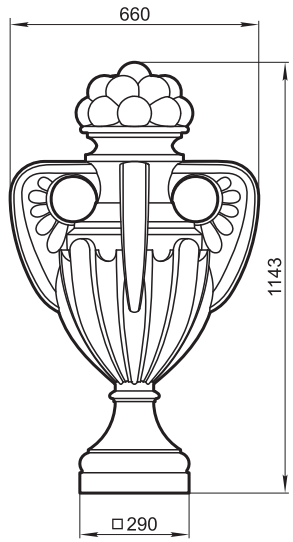

LN130FR

Масса 125,8 кг

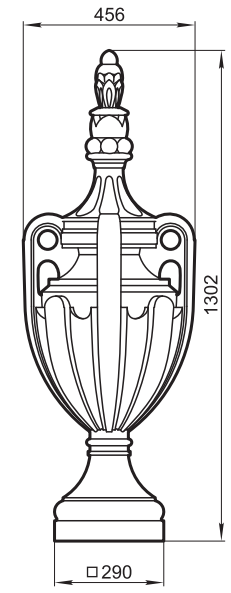

LN130F

Масса 126,4 кг

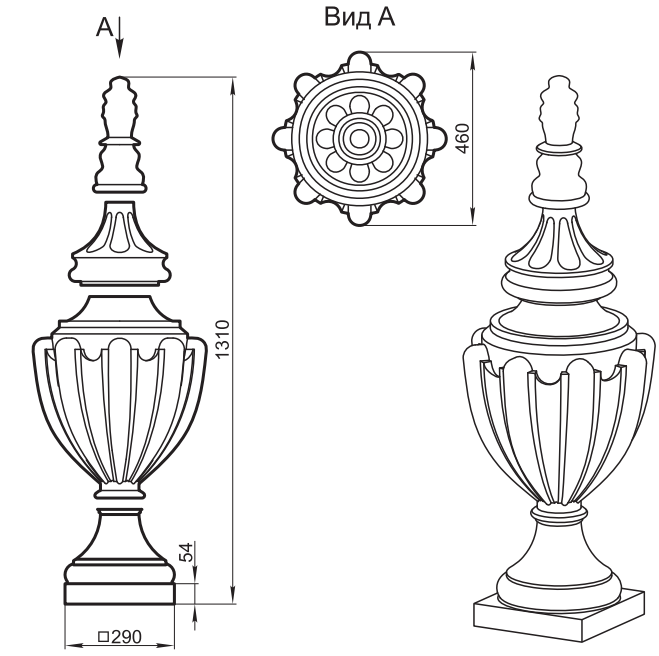

ГРАНДЕК
тел.: 641-2420, 641-2422 (факс), 796-6471, 796-7053
www.grandek.ru, e-mail: info@grandek.ru

тел.: 641-2420, 641-2422 (факс), 796-6471, 796-7053
www.grandek.ru, e-mail: info@grandek.ru

LK28A
Масса 29,8 кг

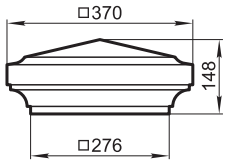

LK31B
Масса 20 кг

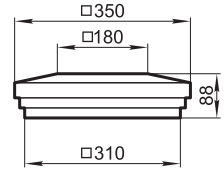

LK36A
Масса 41 кг

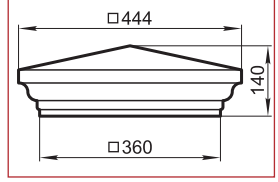

LK38F
Масса 71,3 кг

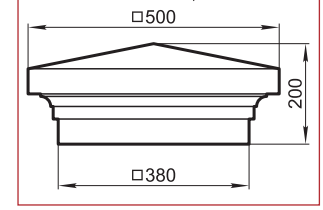

LK41BT
Масса 47 кг

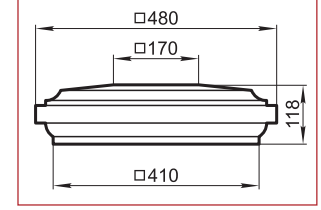

LK38A
Масса 44,1 кг

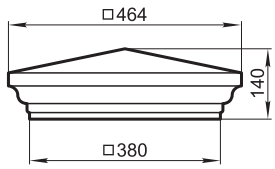

LK38B
Масса 42,9 кг

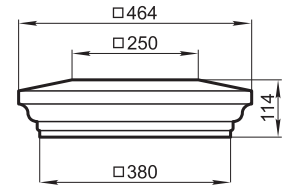

LK41A
Масса 59,3 кг

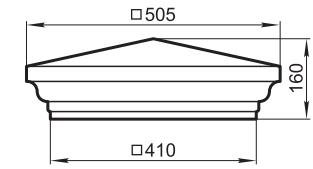

LK41B
Масса 57,8 кг

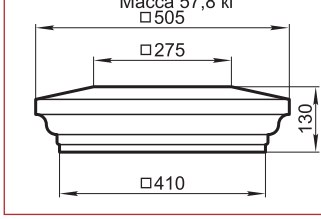

LK43A
Масса 64,4 кг

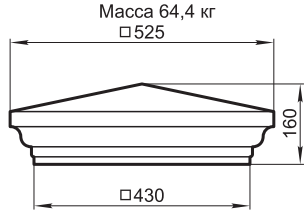

LK43B
Масса 62,6 кг

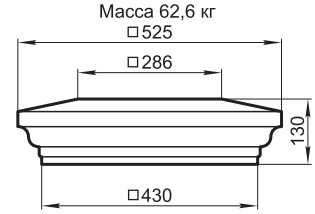

LK44F
Масса 103,8 кг

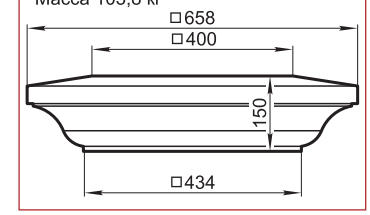

LK45A
Масса 69,8 кг

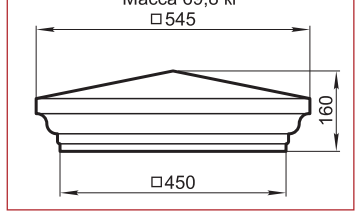

LK54A
Масса 121,5 кг

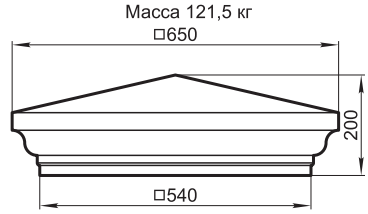

LK54B
Масса 118,5 кг

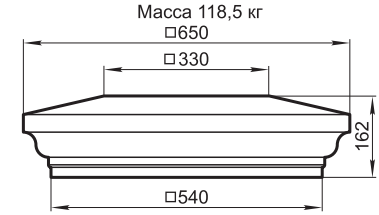

LK56GU
Масса 139,7 кг

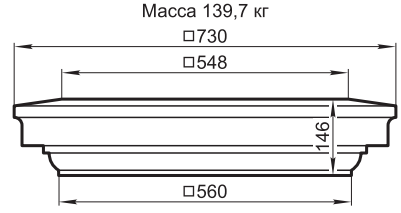

LK56U
Масса 89,6 кг

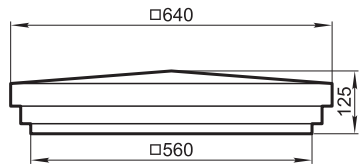

LK58A
Масса 191,5 кг

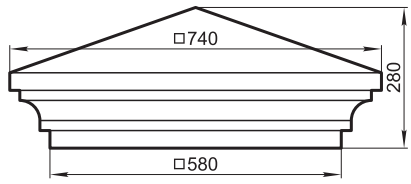

LK63A
Масса 116 кг

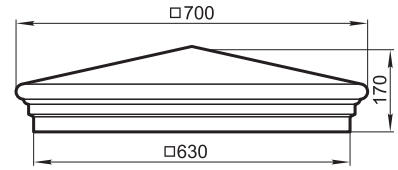

LK63B
Масса 105,8 кг

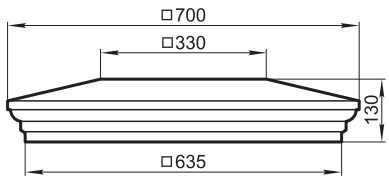

LK63F
Масса 173,2 кг

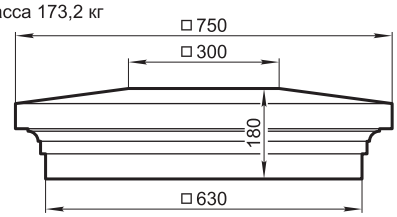

LK44KS
Масса 67,7 кг

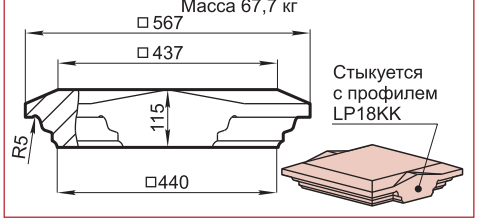

LP12C

Масса погонного метра 36,5 кг

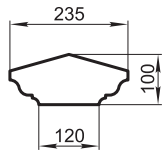

LP18KK

Масса погонного метра 55,8 кг

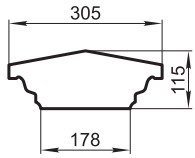

LP20C

Масса погонного метра 51 кг

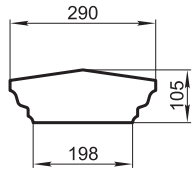

LP22C

Масса погонного метра 74 кг

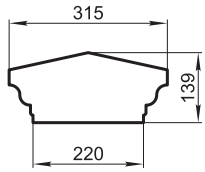

LPxxA

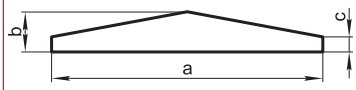

	a	b	c	Масса погонного метра, кг
LP46A	460	80	30	55,7
LP54A	540	80	30	65
LP60A	600	80	30	72,6
LP62A	620	200	85	194,4

LP25C

Масса погонного метра 60,3 кг

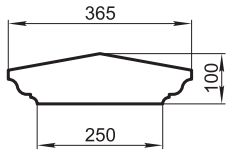

LP29CK

Масса погонного метра 74,9 кг

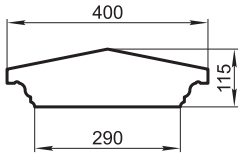

LP29K

Масса погонного метра 77,6 кг

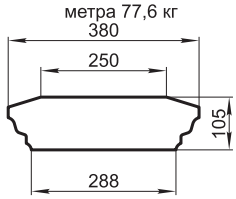

LP30C

Масса погонного метра 81 кг

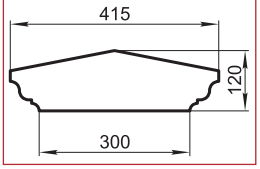

LPxxB

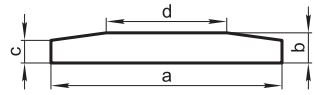

	a	b	c	d	Масса погонного метра, кг
LP24B	240	50	40	150	25,4
LP30B	300	50	40	150	31,4
LP30BA	300	55	40	200	34,7
LP45B	450	80	50	230	71,9
LP46B	460	60	45	240	57
LP54B	540	70	40	150	70,3
LP54BA	540	80	50	480	93
LP71B	810	60	40	530	100,8

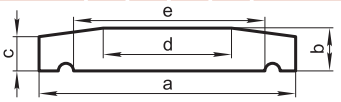

	a	b	c	d	e	Масса погонного метра, кг
LP26BK	260	65	50	100	220	34,7
LP36BK	360	60	50	150	290	44,8
LP70B	700	60	40	420	660	86,2

LP30D

Масса погонного метра 52,7 кг

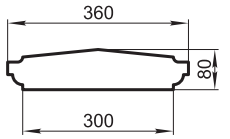

LP37C

Масса погонного метра 103,3 кг

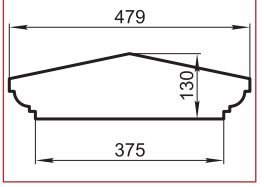

LP40NK

Масса погонного метра 62,8 кг

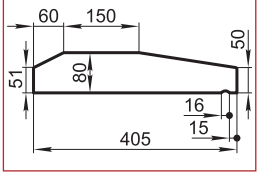

LP40G

Масса погонного метра 69,3 кг

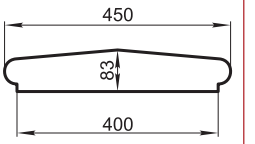

LP48T

Масса погонного метра 62,8 кг

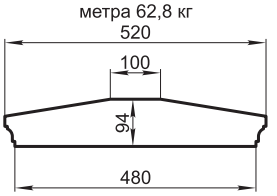

LP44C

Масса погонного метра 118,3 кг

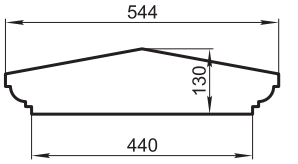

LP44FK

Масса погонного метра 87,1 кг

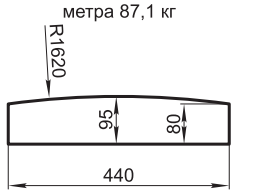

LPxxF

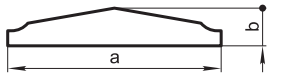

	a	b	Масса погонного метра, кг
LP35F	350	70	38,4
LP42F	425	75	51,5
LP70F	700	130	125,3
LP74F	740	102	113
LP93F	925	70	108

LP45VK

Масса погонного метра 199 кг

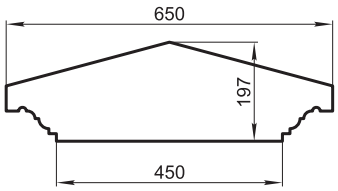

LP45C

Масса погонного метра 148 кг

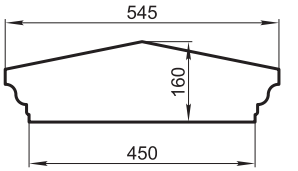

LP47F

Масса погонного метра 98,3 кг

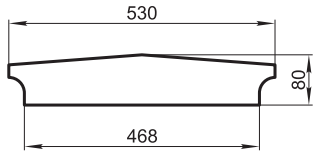

LPxxG

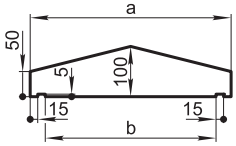

	a	b	Масса погонного метра, кг
LP33G	400	340	72,2
LP42G	490	430	80,5

LP50C

Масса погонного метра 141 кг

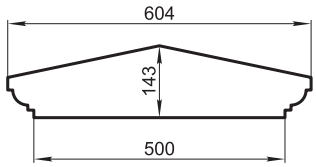

LP67FA

Масса погонного метра 147 кг

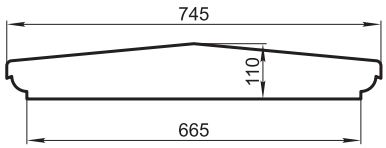

LP81F

Масса погонного метра 240 кг

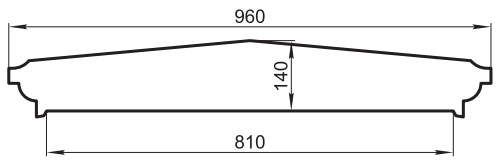

ГРАНДЕК
тел.: 641-2420, 641-2422 (факс), 796-6471, 796-7053
www.grandek.ru, e-mail: info@grandek.ru

тел.: 641-2420, 641-2422 (факс), 796-6471, 796-7053
www.grandek.ru, e-mail: info@grandek.ru

LV38S

Масса 53 кг

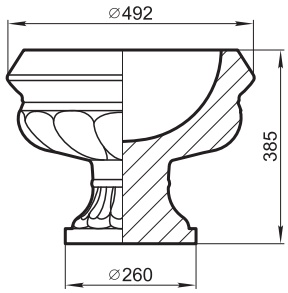

LV52LB

Масса 101,6 кг

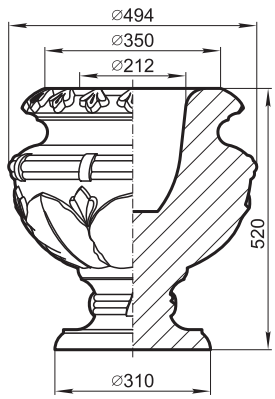

LV41G, LV41P

Масса 103 кг

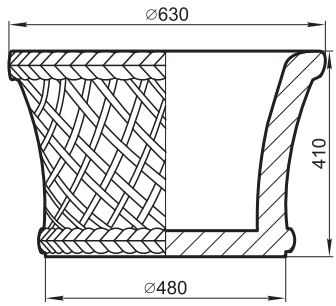

LV51PL

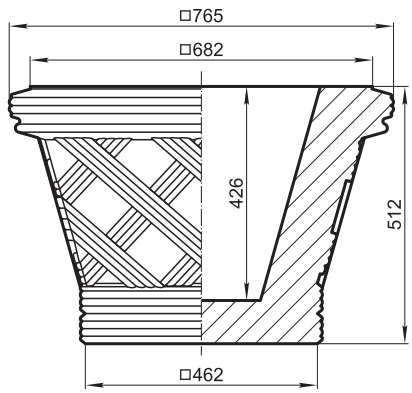

LV72A

Масса 89 кг

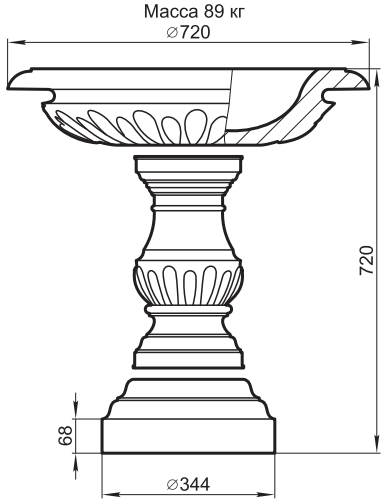

LV53N

Масса 197 кг

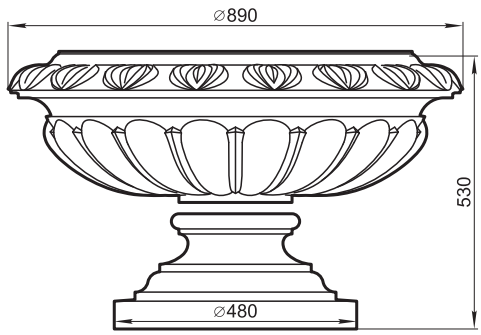

LV52B

Масса 98 кг

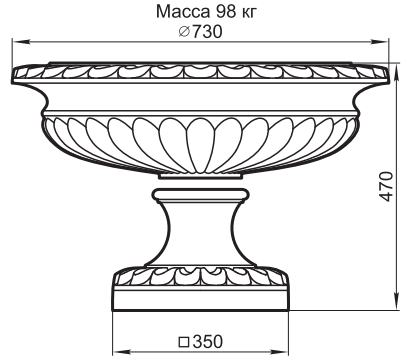

LV85M

Масса 183 кг

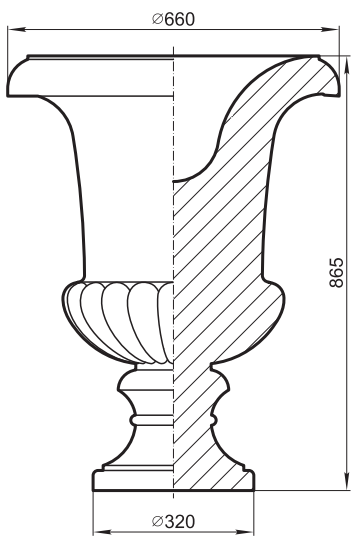

LS140P, LS150R

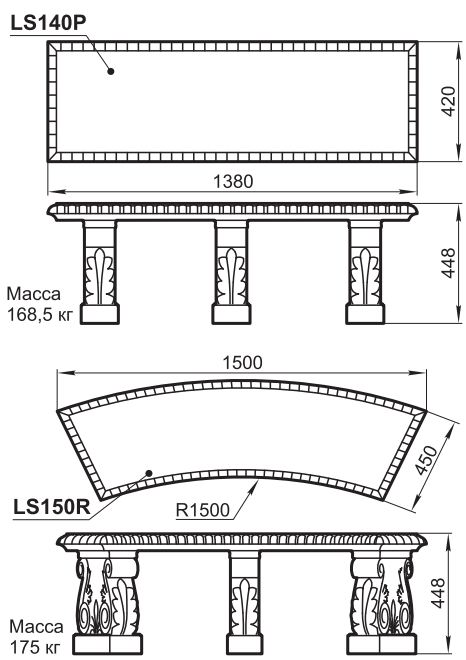

LV69G

Масса 200 кг

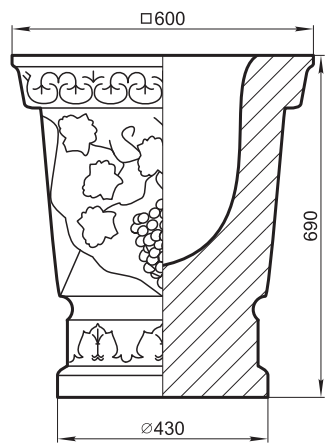

BT58USB

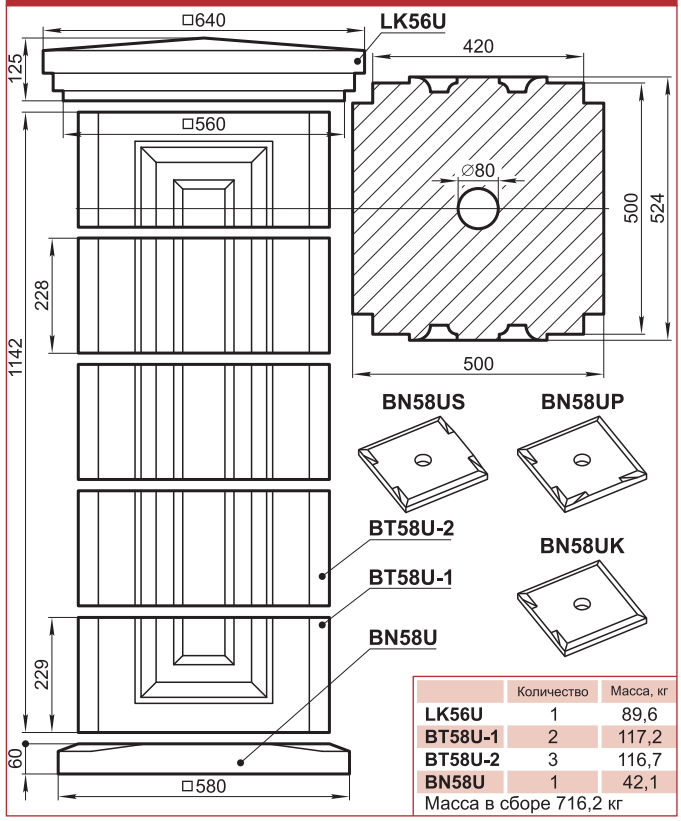

	Количество	Масса, кг
LK56U	1	89,6
BT58U-1	2	117,2
BT58U-2	3	116,7
BN58U	1	42,1

Масса в сборе 716,2 кг

OS23M

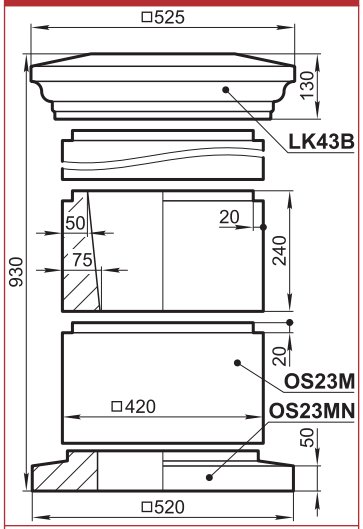

	Количество	Масса, кг	
LK43B	1	62,6	Масса в сборе 222,4 кг
OS23M	3	44,4	
OC23MN	2	14,3	

BT70FSB

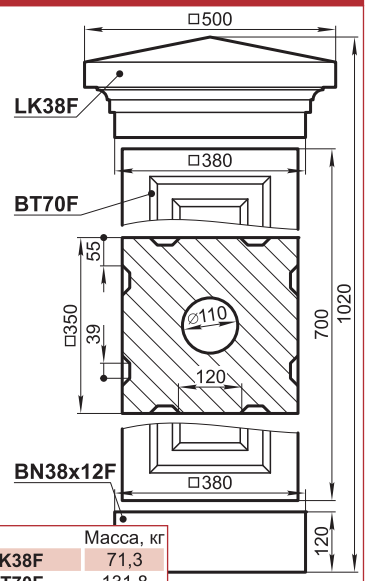

	Масса, кг
LK38F	71,3
BT70F	131,8
BN38x12F	38,1

Масса 241,2 кг

LR594R

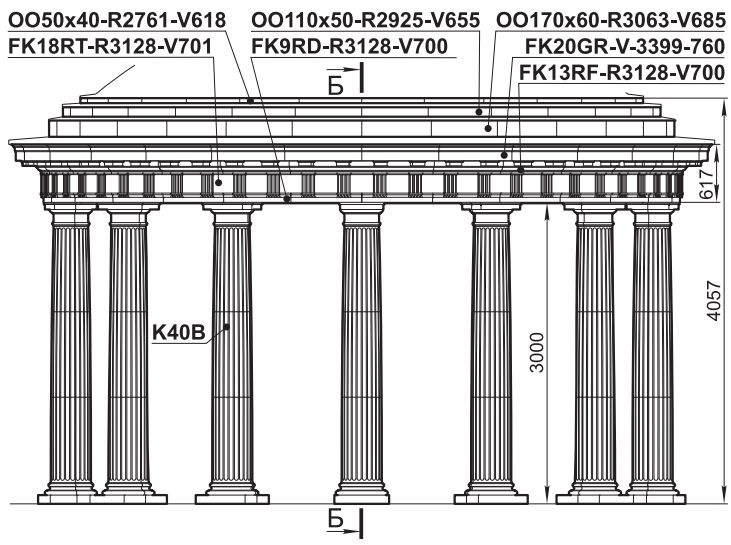

Расстояние от центра ротонды до осей колонн (радиус ротонды), равно - 2970 мм.

	Количество	Масса, кг
K40B	14	523,2
OO50x40-R2761-V618	28	2,7
OO110x50-R2925-V655	28	8,0
OO170x60-R3063-V685	28	13,0
OO309x45-R2816-V630	28	20,4
OO268-45SX-Ri2812-V635	28	19,7
OO268-45SR-3128-702	28	23,4
FK9RD-Ri2812-V629	28	5,8
FK9RD-R3128-V700	28	6,6
FK20GR-V-3399-760	28	21,7
FK20GR-Ri2541-V658	28	15,9
FK18RT-Ri2812-V632	28	13,0
FK18RT-R3128-V701	28	14,5
FK13RS-Ri2812-V629	28	17,6
FK13RF-R3128-V700	28	20,3

Масса в сборе12998 кг

Б-Б

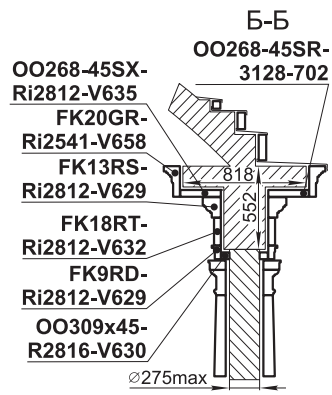

BT57FSB, BT66FSB

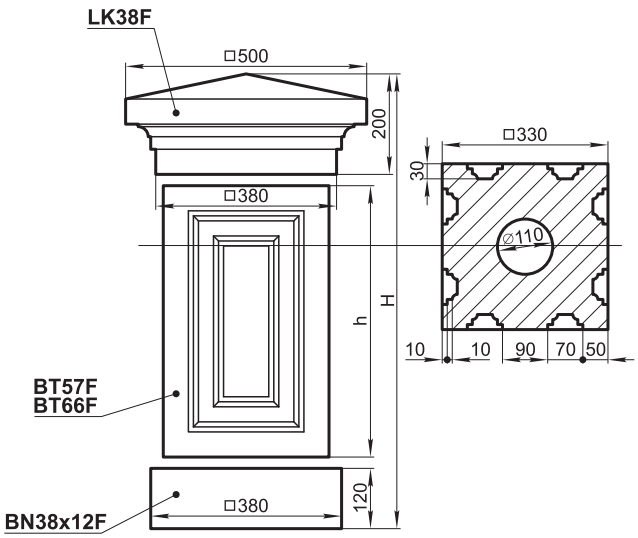

BT57FSB	Масса, кг
LK38F	71,3
BT57F	103,5
BN38x12F	38,1

Масса 212,9 кг

BT66FSB	Масса, кг
LK38F	71,3
BT66F	109,4
BN38x12F	38,1

Масса 218,3 кг

	h	H
BT57F	570	890
BT66F	660	980

ГРАНДЕК
тел.: 641-2420, 641-2422 (факс), 796-6471, 796-7053
www.grandek.ru, e-mail: info@grandek.ru

LR380B

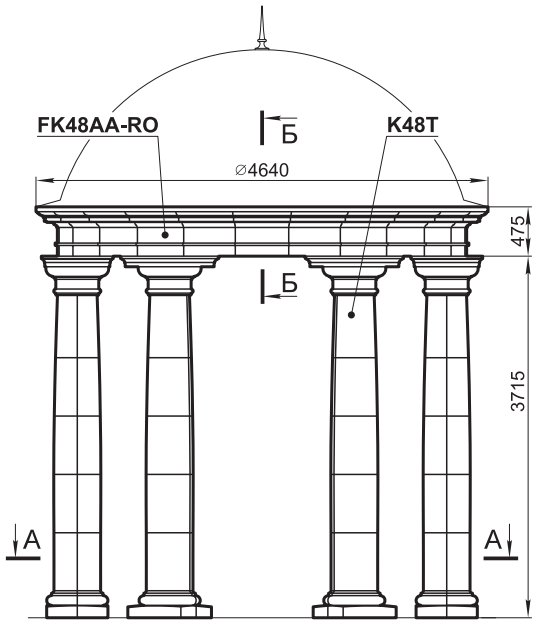

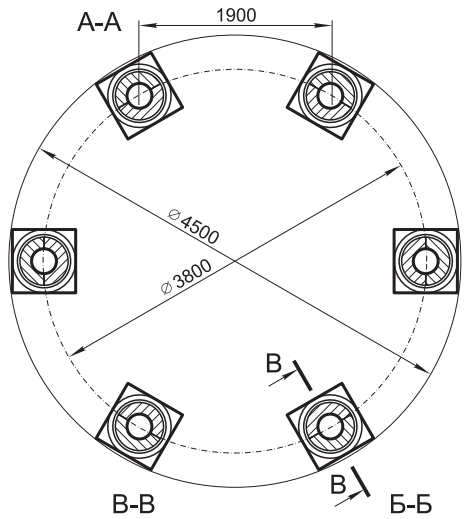

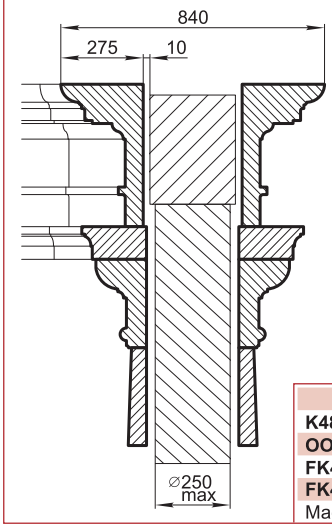

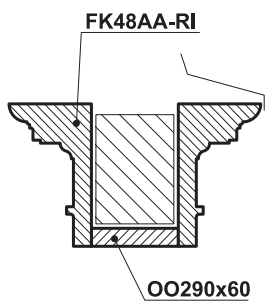

	Количество	Масса, кг
K48T	6	1012
OO290x60	18	19
FK48AA-RO	24	63,9
FK48AA-RI	24	50,3

Масса в сборе 7882 кг

LR360G

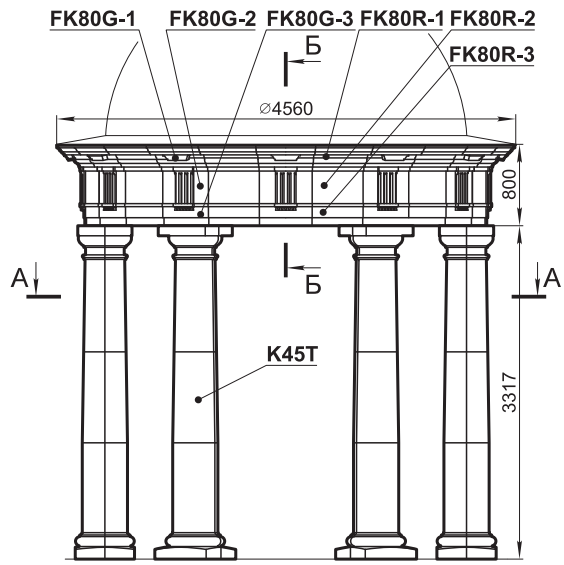

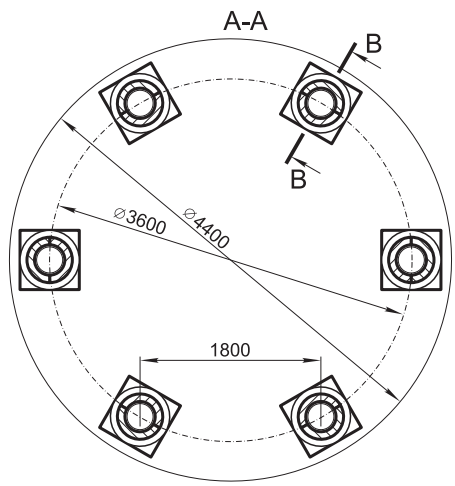

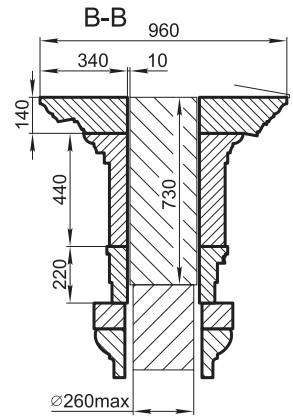

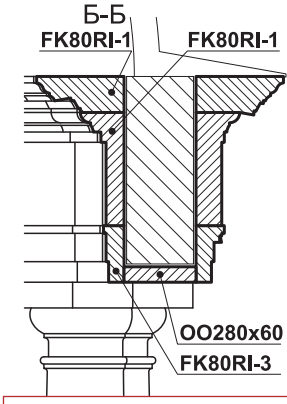

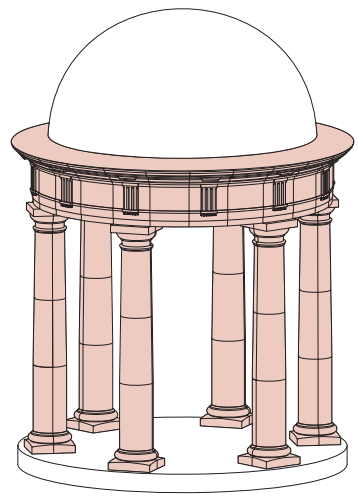

	Количество	Масса, кг
K45T	6	670
OO280x60	18	17,4
FK80R-1	12	44,7
FK80R-2	12	42,6
FK80R-3	12	16,9
FK80G-1	12	46,6
FK80G-2	12	46,8
FK80G-3	12	17,8
FK80RI-1	24	32,6
FK80RI-2	24	34,6
FK80RI-3	24	14

Масса в сборе 8868 кг

LF272N

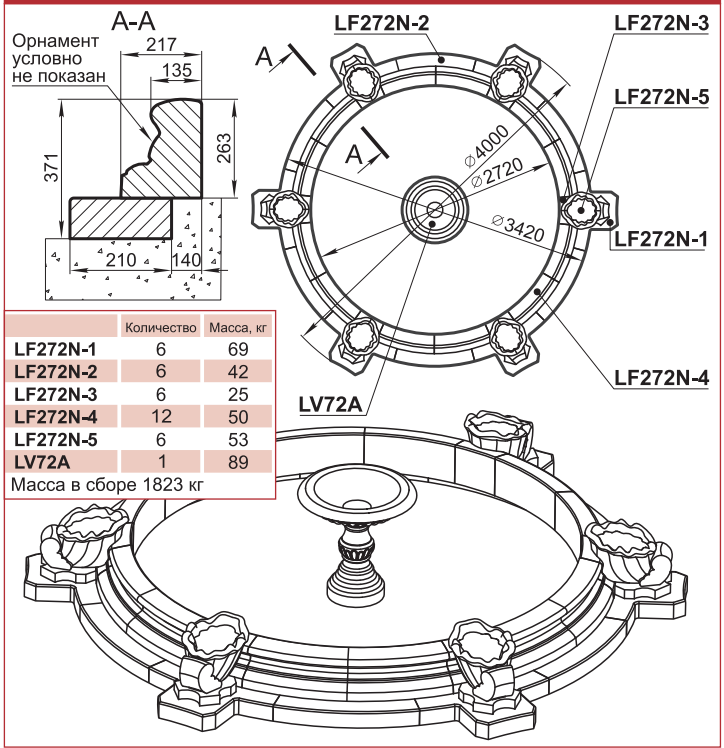

	Количество	Масса, кг
LF272N-1	6	69
LF272N-2	6	42
LF272N-3	6	25
LF272N-4	12	50
LF272N-5	6	53
LV72A	1	89

Масса в сборе 1823 кг

LF600N

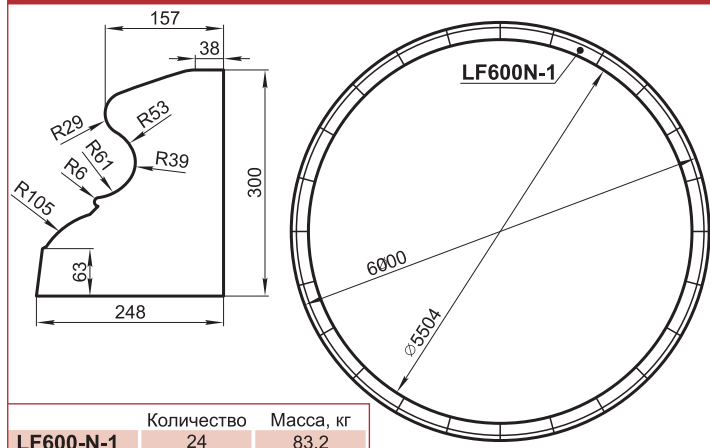

	Количество	Масса, кг
LF600-N-1	24	83,2

Масса в сборе 1997 кг

LF300A

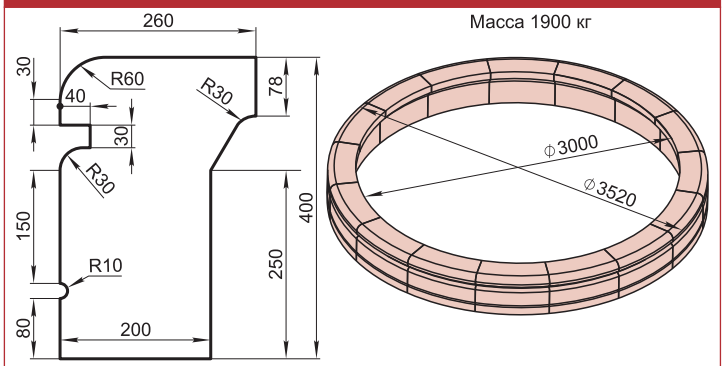

Масса 1900 кг

LF40K

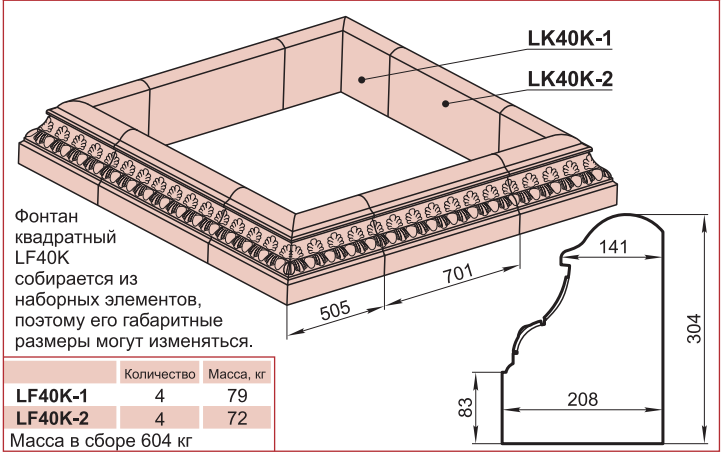

Фонтан квадратный LF40K собирается из наборных элементов, поэтому его габаритные размеры могут изменяться.

	Количество	Масса, кг
LF40K-1	4	79
LF40K-2	4	72

Масса в сборе 604 кг

LF473O, LF276O

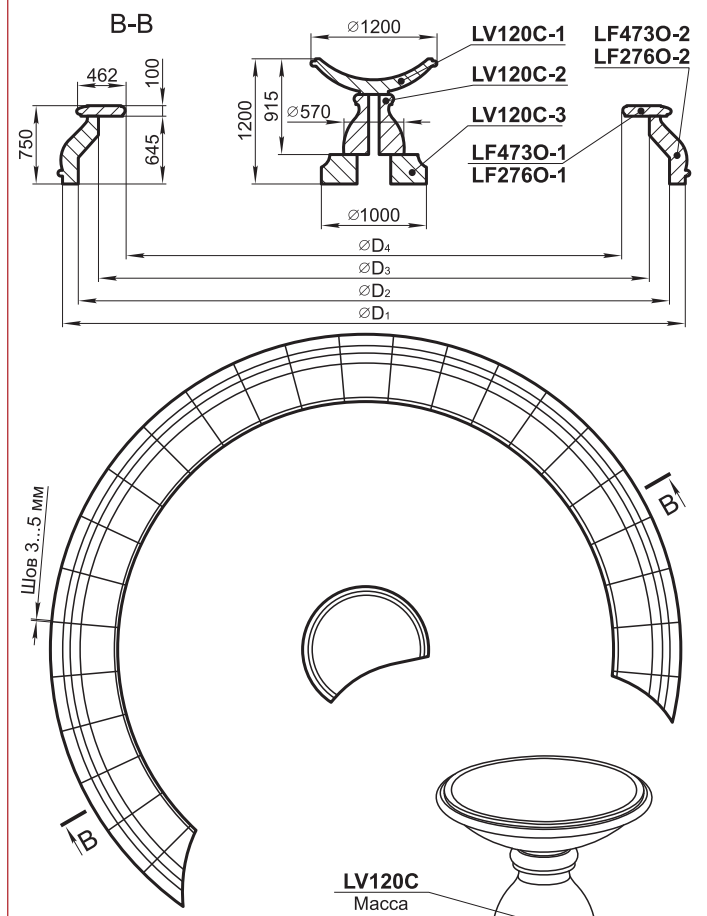

LF473O	Количество	Масса, кг
LF473O-1	36	41,8
LF473O-2	36	123,7
LV120C-1	1	256
LV120C-2	1	196
LV120C-3	2	195
LF276O		
LF276O-1	18	51,1
LF276O-2	18	124,9

	D1	D2	D3	D4	Масса, кг
LF276O	4000	3673	3229	2721	3168
LF473O	5927	5627	5243	4716	6800

ГРАНДЕК
тел.: 641-2420, 641-2422 (факс), 796-6471, 796-7053
www.grandek.ru, e-mail: info@grandek.ru

LF430N

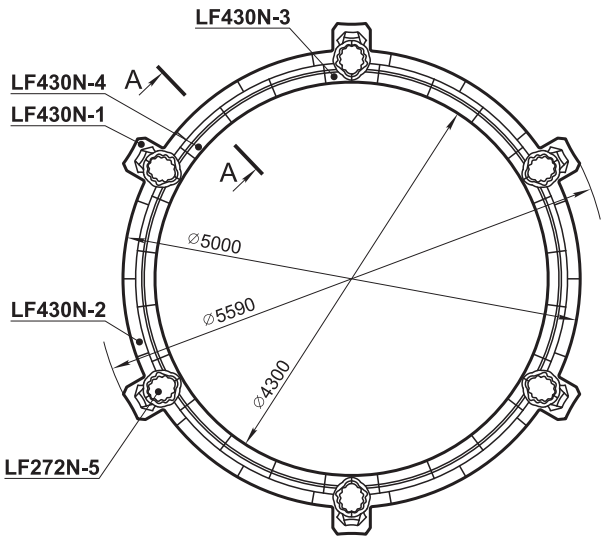



Вариант сборки фонтана LF430N без наутилусов

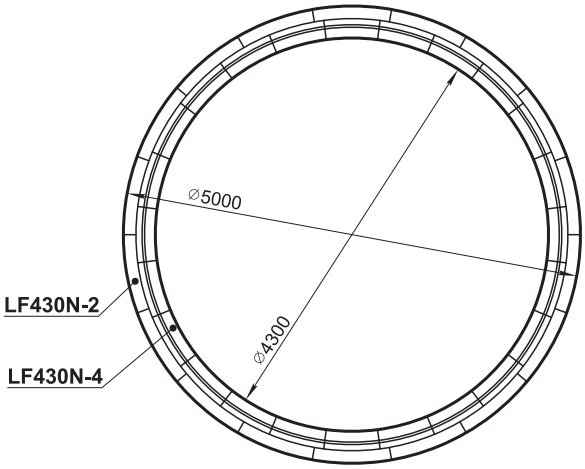

	Количество	Масса, кг		Количество	Масса, кг
LF430N-1	6	80,3	**LF430N-2**	18	52,9
LF430N-2	12	52,9	**LF430N-4**	24	51,7
LF430N-3	6	49,6	Масса в сборе 2193 кг		
LF430N-4	18	51,7			
LF272N-5	6	53			
Масса в сборе 2663 кг					

LF25K

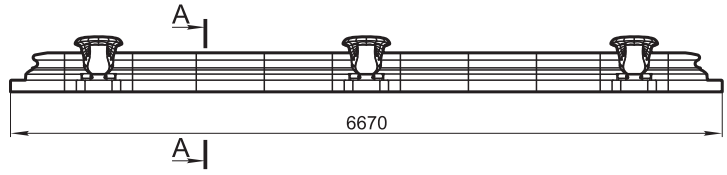

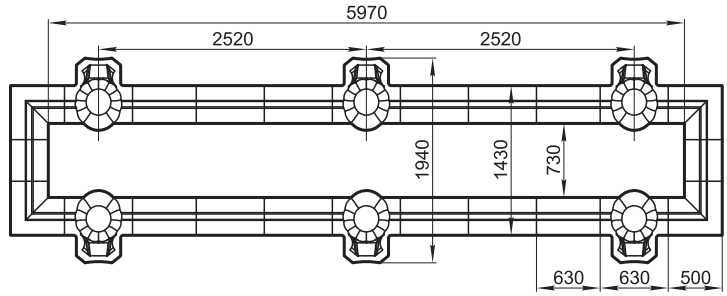

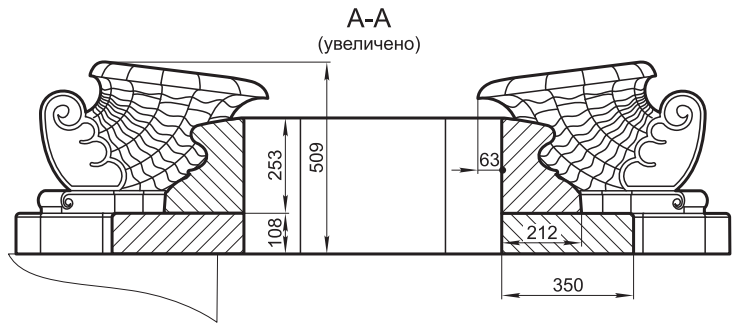

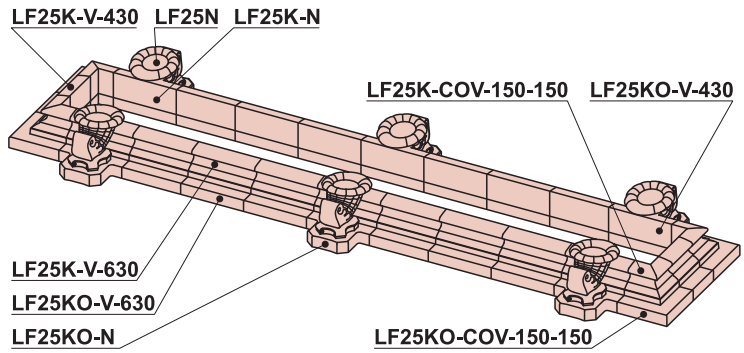

	Количество	Масса, кг
LF25K-V-430	2	35,3
LF25K-V-630	12	51,8
LF25K-COV-150-150	4	38,0
LF25K-N	6	50,5
LF25KO-V-430	2	35,7
LF25KO-V-630	12	52,4
LF25KO-COV-150-150	4	54,0
LF25KO-N	6	75,6
LF25N	6	69,7
Масса в сборе 2935 кг		

Фонтан LF25K состоит из наборных элементов, поэтому может иметь различные габариты.

ОБЩИЕ ПОЛОЖЕНИЯ

Монтаж изделий из искусственного камня можно осуществлять только при положительной температуре не ниже +5 С°. Монтаж изделий в зимнее время должен осуществляться в тепляках, а при хранении зимой на открытом воздухе они должны быть защищены полиэтиленовой плёнкой.

Монтаж изделий не выдержанных при положительной температуре в течение 28 суток производят с осторожностью, учитывая, что прочность их углов ниже, чем у выдержанных.

Смонтированные элементы необходимо укрывать полиэтиленовой плёнкой до окончания всех фасадных работ.

Монтаж навесных элементов предпочтительнее вести сверху вниз. При таком подходе снижается риск повреждения и загрязнения изделий, а во многих случаях даже не предполагается другой порядок работы (например, монтаж наличников).

С помощью перфоратора в стене засверливаются отверствия, диаметр должен быть меньше диаметра анкера. Количество анкеров определяется из расчёта два анкера на изделие.

Заранее подготовленные анкеры забиваются в стену. В случае, если внешняя стена выполнена из щелевого кирпича предпочтительно устанавливать анкеры в швы между кирпичами или использовать для крепления анкера полиуретановые клеи, обладающие свойством подвспенивания. Расширяясь в отверстии клей зажимает в нём анкер.

Метод крепления анкера на полиуретановый клей можно использовать в случаях, когда внешняя стена здания возведена из пенобетонных или газосиликатных блоков. При этом также можно использовать анкеры с нейлоновыми дюбелями.

В строительстве достаточно распространена конструкция наружной стены, в которой между облицовочным кирпичом и бетонным блоком укладывают утеплитель. В этом случае, необходимо «пройти» перфоратором и лицевой кирпич, и утеплитель для того, чтобы анкер закрепился в несущей стене.

После установки анкеров, приступают к подготовке изделий. На рабочей поверхности камней болгаркой выполняются пропилы под анкеры глубиной примерно 2/3 от максимальной толщины элемента. Изделия вывешиваются на анкерах без нанесения клеевой смеси и выставляются по уровню. Анкеры при этом можно подгибать, используя отрез металлической трубы. Затем, поверхность изделия и стены смачиваются водой. Клеевая смесь наносится на поверхность камня и стену шпателем, после чего изделие устанавливается на анкеры, прижимается к стене и подгоняется по уровню с помощью резиновой киянки. Излишки клея удаляются с поверхности изделия немедленно, смоченной в воде ветошью. Зазор между элементами должен составлять 4-6 мм.

Для установки тяжёлых элементов, а также в случаях, когда отсутствует прочная опора для элементов (в качестве внешнего слоя стены используется утеплитель), применяют специальные схемы крепления:

- крепление с опорой на уголок;
- крепление сваркой закладного элемента в камне или фиксация крюком;
- крепление на металлоконструкцию с помощью клиновых анкеров и т.п.

Нередко используется приём, при котором изделие закладывается в утеплитель.

МОНТАЖ КАРНИЗОВ

Монтаж карнизов начинают с установки угловых элементов. Монтаж прямых элементов ведут по нити, натянутой между угловыми карнизами, при этом подрезается последний устанавливаемый камень. Если элемент получается значительно короче остальных, желательно подрезать несколько соседних элементов равномерно.

При монтаже тяжёлых карнизов используют замковое крепление между элементами. Для этого в торцах стыкующихся изделий засверливают глухие отверстия под гладкий анкер из нержавеющей стали. Глубина отверстий соответствует длине анкера. Диаметр отверстий выбирают большим диаметра анкера примерно на 2 мм, посередине анкера выполняется надпил для крепления капроновой нити. Перед установкой пристыковочного элемента отверстия заполняют клеем и в одно из них закладывают анкер с привязанной к нему капроновой нитью. После установки на стену карниза, анкер вытягивают из элемента за нить и он заходит в ответное отверстие, после чего нить обрезается или убирается в шов.

МОНТАЖ ОТКОСОВ

Монтаж откосов начинают с подвесной верхней части. При этом используется крепление на анкеры с крюком, которые устанавливаются в верхнюю горизонтальную поверхность проёма.

В торцах подвесного элемента сверлятся отверстия и устанавливаются на клей гладкие анкеры из нержавеющей стали. Откос подвешивается на крюках за анкеры и крепится к поверхности проёма клеевой смесью. Положение откоса по уровню регулируется изменением высоты крюка и толщиной клеевого шва. На торце пристыковочного элемента выполняется пропил по всей ширине откоса. В получившийся паз входит анкер предыдущего установленного элемента.Угловые элементы подвесной части откоса одной стороной опираются на анкер соседнего элемента, а другой стороной могут опираться или на анкер, установленный на вертикальной поверхности проёма, или на торец верхнего вертикального элемента. Вертикальные элементы откоса крепят сверху вниз, при этом подрезается нижний элемент.

МОНТАЖ НАЛИЧНИКОВ

Монтаж наличников начинают после установки откосов. При этом наличниками полностью или частично закрывается торцевая видимая часть откоса. В первую очередь монтируются угловые элементы. Прямые вертикальные элементы монтируются сверху вниз. При этом, подрезаются нижние элементы. Необходимо обеспечивать одинаковое расположение швов между элементами откоса и наличника.

МОНТАЖ КОЛОНН

Установка колонны ведётся снизу вверх. Колонны из искусственного камня чаще всего обрамляют существующие опорные столбы, при этом необходимо обеспечить технологический зазор между столбом и каменным элементом размером не менее 10 мм.

Каждая часть колонны состоит из двух половинок, которые фиксируются друг с другом металлической пластиной, одевающейся просверленными в ней отверстиями на гладкие анкеры из нержавеющей стали. Для установки анкеров в торцевых горизонтальных поверхностях сегментов колонны сверлят отверстия. Анкеры устанавливаются в отверстия на клеевую смесь. При монтаже сегментов колонны можно также применять способ замкового крепления (см. раздел Монтаж карнизов). В случае, если опорные столбы установлены не вертикально, и это мешает монтажу, сегменты колонны допускается подшлифовать со стороны выборки. Толщина элемента при этом не должна стать менее 45-50 мм.

МОНТАЖ БАЛЮСТРАДЫ

Монтаж балюстрады начинают с укладки оснований тумб и оснований под балясины.

Основания крепятся к прочной поверхности на установленные в ней анкеры, а также на клеевую смесь. При этом отверстия под анкеры сверлятся на глубину примерно 40-60 мм в опоре и на 40 мм в изделиях. После схватывания клея, приступают к установке тумб и балясин. Для этого, в основаниях сверлят отверстия глубиной примерно 20 мм и устанавливают на клей анкеры. В тумбах и балясинах также сверлят отверстия под анкеры и заполняют их клеем, изделия одевают на анкеры, закреплённые в основаниях. При этом необходимо наносить клеевую смесь на стыкующиеся поверхности, не допуская её выдавливание на видимые части изделий. Рекомендуемое расстояние между осями балясин 230-280 мм. Поручни соединяются с балясинами, между собой, а также с крышками тумб.

После окончания монтажных работ сильные загрязнения изделий из искусственного камня и высолы можно удалить, обработав их раствором соляной кислоты. При этом сразу после обработки, камни необходимо тщательно промыть водой.

ЗАДЕЛКА ШВОВ МЕЖДУ ЭЛЕМЕНТАМИ

Для заделки швов между элементами необходимо приготовить специальную смесь, состоящую из фасадного герметика белого цвета и песка, используемого в производстве изделий (песок поставляется вместе с изделиями). Герметик необходимо выдавить на чистую сухую поверхность (например, полиэтилен). Далее в герметик подмешивается песок до получения плотной эластичной массы однородного цвета (как пластилин). Полученным составом заделывают шов между изделиями. В шов можно уложить прокладочный синтетический материал, для того, чтобы смесь доходила до него и уплотнялась. Рекомендуемая глубина заделки шва – 10 мм. Для заделки швов не рекомендуется использовать жёсткие растворы.

УХОД ЗА ИЗДЕЛИЯМИ ИЗ ИСКУССТВЕННОГО КАМНЯ

Сухие изделия необходимо защитить, нанеся на них водоотталкивающий раствор (гидрофобизатор). Гидрофобизатор предпочтительно наносить методом распыления. Обработка продолжается до тех пор, пока изделия не прекращают впитывать гидрофобизатор. Качество обработки водоотталкивающим раствором можно определить, полив изделия водой. Вода должна скатываться с поверхности в виде шариков. Обработку гидрофобизатором желательно повторять каждые три года.

В случае окраски изделий, обработку гидрофобизатором выполнять не требуется.

ГРАНДЕК
тел.: 641-2420, 641-2422 (факс), 796-6471, 796-7053
www.grandek.ru, e-mail: info@grandek.ru

©2009. ООО «Грандек». Все права защищены.
Любое использование или копирование текстового или графического материала из данного каталога без письменного разрешения ООО «Грандек» запрещено.